شرکت پتروشیمی خراسان

((مناقصه شماره PKS-40030381))

خرید آجرهای نسوز به تعداد ۵۳۷ عدد

موضوع : ((مناقصه شماره PKS-40030381)) خرید آجرهای نسوز به تعداد ۵۳۷ عدد

به : مدیریت محترم شرکت .....

از : مدیر یت شرکت پتروشیمی خراسان « سهامی عام»

موضوع : ((مناقصه شماره PKS-40030381)) خرید آجرهای نسوز به تعداد ۵۳۷ عدد

باسلام ؛

شرکت پتروشیمی خراسان (سهامی عام) که در این اسناد «مناقصه‌گزار» نامیده می شود در نظردارد موضوع فوق‌الذکر را براساس شرایط مندرج در مدارک و اسناد ضمیمه و از طریق مناقصه به پیمانکار واجد شرایط واگذار نماید. مقتضی است در صورت تمایل به شرکت در این مناقصه، نسبت به بررسی و تکمیل مدارک پیوست (بدون هرگونه دخل و تصرف و خط‌خوردگی) اقدام و کلیه مدارک فوق را بشرح بند ۶ این دعوتنامه، تا پایان ساعت ۱۵:۳۰ دقیقه روز ۱۴۰۳/۰۲/۰۲ تکمیل و در مقابل اخذ رسید تحویل حراست مجتمع نمائید.

آخرین مهلت تسلیم مدارک، مطابق زمان درج شده در این اسناد می باشد ، چنانچه این مدت تمدید گردد ، حسب مورد اطلاع رسانی از طریق سایت شرکت پتروشیمی خراسان و یا مکاتبه با مناقصه گرانی که دریافت اسناد مناقصه را مکتوب اعلام نموده اند ، خواهد رسید.

شرکت‌کنندگان در مناقصه لازم است به نکات ذیل توجه نمایند :

۱) پیشنهاد دهندگان باید نسبت به بررسی همه جانبه کلیه عواملی که ممکن است بنحوی در تعیین مبلغ پیشنهادی مؤثر باشد اقدام نموده و قبل از تسلیم پیشنهاد خود ، اسناد و مدارک مناقصه را دقیقاً مطالعه و بررسی و از مفهوم جزء به جزء آنها اطلاع کامل حاصل نمایند. واحد تعمیرات مستقر در محل مجتمع پتروشیمی خراسان آماده پاسخگوئی و راهنمائی در زمینه هرگونه ابهام در مدارک مناقصه و ارائه توضیحات مقتضی میباشد. طرح هرگونه عذر و بهانه از طرف پیشنهاد دهنده مبنی بر عدم فهم مطالب اسناد مناقصه و یا ادعای نارسا بودن مطالب مندرج در آنها مردود و غیر قابل قبول خواهد بود.

۲) مناقصه گزار در رد یا قبول تمام یا بخشی از پیشنهادات واصله و همچنین پیشنهادهائیکه بعد از مؤعد مقرر فوق الذکر ، تحویل گردد مختار است و ارائه دهندگان پیشنهاد حق هیچگونه اعتراض یا ادعایی در این خصوص نخواهند داشت. هیچیک از پیشنهادات قبول شده تلقی نخواهد شد مگر آنکه اعلام کتبی درباره چنین قبولی بوسیله مناقصه گزار برای پیشنهاد دهنده فرستاده شده باشد. پس ازاعلام برنده مناقصه به غیر از سپرده‌های نفر برنده و نفر دوم ، سپرده سایر پیشنهاد دهندگان مسترد خواهد شد. سپرده نفردوم بعد از اعلام برنده مناقصه و عقد قرارداد و ارائه

پتروشیمی خراسان : خریدار				..... : فروشنده/سازنده			
مدیر عامل و عضو هیئت مدیره	عضو هیئت مدیره	مهرشرکت		مدیرعامل	عضو هیئت مدیره	مهرشرکت	

موضوع : ((مناقصه شماره PKS-40030381)) خرید آجرهای نسوز به تعداد ۵۳۷ عدد

((ضمانت نامه انجام تعهدات)) از طرف برنده مناقصه، مسترد خواهد شد. چنانچه مناقصه گزار به هر علت از انعقاد قرارداد با برنده مناقصه منصرف گردد، سپرده برنده مناقصه، مسترد می‌گردد و برنده مناقصه از این بابت حق هیچگونه اعتراض یا ادعایی تحت هر عنوان منجمله جبران خسارت و غیره نخواهد داشت.

تبصره : در صورتیکه برنده مناقصه برای مدتی که مناقصه گزار جهت تحویل تضمین انجام تعهدات و یا امضاء قرارداد، معین خواهد کرد اقدام به تهیه و تحویل تضمین انجام تعهدات و یا امضاء قرارداد ننماید در اینصورت وجه تضمین برنده مناقصه بدون هیچگونه تشریفات قضائی به نفع مناقصه گزار ضبط خواهد شد. در چنین موردی مناقصه گزار نفر دوم را در صورت تشخیص مناقصه گزار بعنوان برنده اعلام می کند و در صورتیکه نفر دوم نیز بشرح مذکور به موقع تضمین انجام تعهدات تسلیم ننماید و حاضر به انعقاد قرارداد نشود. تضمین شرکت در مناقصه او نیز ضبط خواهد شد و علاوه بر ضبط تضمینهای شرکت در مناقصه، مناقصه گزار می تواند اسامی پیشنهاد دهندگان را موقتاً از فهرست مناقصه گران حذف نماید.

۳) چنانچه مناقصه گزار به تبانی و مواضعه بین پیشنهاد دهندگان وقوف حاصل نماید اینگونه پیشنهادها را مردود اعلام نموده و پیشنهاد دهندگان متخلف را برای مدتی که ممکن است دائمی باشد از صورت فروشندگان ذیصلاح برای دعوت به مناقصه حذف خواهد نمود. پیشنهاد دهندگان حق اعتراض یا مطالبه اعلام مبنای تشخیص مذکور و غیره را ندارند.

۴) نشانی شرکت کنندگان همان است که در برگ نرخ پیشنهادی و سایر اوراق این مناقصه ذکر شده و مکاتباتی که به آدرس مذکور ارسال شود ابلاغ شده تلقی خواهد گردید مگر اینکه هرگونه تغییری در نشانی ، قبلاً و کتباً به این واحد اطلاع داده شده باشد.

۵) این دعوتنامه و سایر مدارک مناقصه بایستی محرمانه تلقی گردیده و نبایستی هیچگونه اطلاعاتی در خصوص آن افشاء گردد.

۶) اسناد و مدارک لازم جهت شرکت در مناقصه پس از تهیه و تکمیل توسط پیشنهاد دهنده باید بشرح زیر تفکیک و در سه پاکت لاک و مهر شده به اسامی پاکت « الف » و پاکت «ب» و پاکت «ج» و صرفاً با ذکر عنوان مناقصه در روی آن ، بدون اشاره به محتویات مربوطه و یا هر گونه اطلاعات دیگر ، ارائه گردد :

پتروشیمی خراسان : خریدار	..... : فروشنده/سازنده
مدیر عامل و عضو هیئت مدیره عضو هیئت مدیره مهرشرکت	مدیرعامل عضو هیئت مدیره مهرشرکت

موضوع : ((مناقصه شماره PKS-40030381)) خرید آجرهای نسوز به تعداد ۵۳۷ عدد

- پاکت «الف» صرفاً حاوی ((تضمین شرکت در مناقصه)) به مبلغ -/۴,۳۷۴,۲۴۴,۰۰۰ ریال «چهار میلیارد و سیصد و هفتاد و چهار میلیون و دویست و چهل و چهار هزار ریال» بوده و بایستی به یکی از دو صورت زیر ارائه گردد :

الف : ارائه رسید وجه مبنی بر واریز مبلغ فوق الذکر به حساب جاری شماره ۴۶۷۰۵۰۰۰۱ بانک تجارت شعبه پتروشیمی خراسان بنام شرکت پتروشیمی خراسان.

ب : ارائه ضمانتنامه بانکی شرکت در مناقصه به نفع پتروشیمی خراسان، به میزان مبلغ فوق الذکر که ابتدا برای مدت (۹۰ روز) معتبر بوده و پس از آن نیز با اعلام مناقصه گزار برای مدت (۳۰ روز) دیگر قابل تمدید باشد.

تبصره ۱ : در صورت ارائه ضمانتنامه، ضمانتنامه فرایند اجرای کار مورد قبول نمی باشد و فقط ضمانتنامه شرکت در مناقصه مورد تایید می باشد.

تبصره ۲ : بدینوسیله تاکید میگردد که قید شماره و عنوان مناقصه روی رسید وجه نقد و ضمانتنامه بانکی ضروری و الزامی است.

- پاکت «ب» صرفاً حاوی گواهینامهٔ پروانهٔ تولید یا گواهی نمایندگی فروش معتبر همراه با تصویر پروانه تولید، استانداردهای معتبر، گواهی بیمه نامه تولیدات، گزارش مواد مصرفی در فرآیند تولید، ارائه certificate های مربوطه از شرکتهای معتبر طبق متریال، کپی اساسنامه شرکت، کپی آگهی ثبت شرکت، کپی آگهی آخرین تغییرات، کد اقتصادی، شناسه ملی، اصل یا کپی سوابق کاری، معرفینامه ها، رضایتنامه‌ها، و غیره را بانضمام اصل یک نسخه مهر و امضاء شده اسناد مناقصه (دعوتنامه، برگه پیشنهاد نرخ بدون درج قیمت، نمونه قرارداد و ضمائم و...) با قید عبارت «خوانده شد و مورد قبول است» در ذیل آن.

- پاکت «ج» صرفاً حاوی برگ تکمیل شده پیشنهاد نرخ قیمت و دیگر اوراق آنالیز محاسبات. فرم پیشنهاد نرخ فروشنده/سازنده باید بدون قلم‌خوردگی و بطور خوانا تکمیل شود چنانچه پیشنهاد دهندگان در ارائه نرخهای پیشنهادی و درمحاسبات خود، دچار اشتباهی به ضرر خود شده باشند حق هیچگونه ادعائی نخواهند داشت، در هر حال نرخهای پیشنهادی که در فرم پیشنهاد نرخ فروشنده/سازنده قید شده اند ملاک عمل قرار می گیرد.

۷) فروشنده/سازنده باید نرخ پیشنهادی خود را بصورت ناخالص با احتساب کلیه کسورات قانونی (**بدون احتساب مالیات بر ارزش افزوده**) اعلام نماید.

پتروشیمی خراسان : خریدار				..... : فروشنده/سازنده			
مدیر عامل و عضو هیئت مدیره	عضو هیئت مدیره	مهرشرکت		مدیرعامل	عضو هیئت مدیره	مهرشرکت	

۸) تأمین و پرداخت وجوه مربوط به خرید مدارک شرکت در مناقصه یا هزینه‌هایی را که پیشنهاد دهندگان بابت تهیه و تسلیم پیشنهادات خود متحمل شده اند تماماً و تحت هر عنوان بعهده شرکت کنندگان درمناقصه بوده و به هیچ عنوان وجهی ازاین بابت به ایشان باز پرداخت نخواهد شد.

تبصره : پرداخت هزینه آگهی به عهده برنده مناقصه میباشد.

۹) پیشنهادات واصله از تاریخ تسلیم که در دعوتنامه ذکر شده است تا سه (۳) ماه معتبر خواهد بود. در این مدت مناقصه گزار میتواند در هر موقع قبولی پیشنهاد را با اعلام کتبی به پیشنهاد دهنده اعلام نماید. در آن صورت برنده مناقصه ملزم به امضاء قرارداد و ارائه تضمینات مربوطه و اجراء مفاد آن میباشد. پس از اعلام کتبی چنانچه برنده مناقصه پیشنهاد خود را مسترد دارد و یا به هر دلیلی از امضای قرارداد خودداری نماید سپرده وی به نفع مناقصه گزار ضبط خواهد شد.

۱۰) پیشنهاد دهنده موظف است اصل تمامی اوراق ضمیمه این دعوتنامه (اوراق پیشنهاد نرخ مناقصه ، نمونه قرارداد و ضمائم آن) را به همراه یک نسخه از کپی خوانا و کامل این دعوتنامه ، ممضی به امضاء (صاحبان حق امضاء) و ممهور به مهر شرکت مربوطه رسانده و بشرح بند۶ فوق تحویل این امور نماید.

۱۱) پیشنهاد دهنده موظف است در آنالیز قیمت، مبالغ مربوط به فروش و حمل را به تفکیک اعلام کند و هرگونه نوسانات قیمت در خدمات و قیمت تمام شده به عهده فروشنده/سازنده می باشد.

۱۲) درصورت پیشنهاد نرخ ارزی ، پرداخت ها فقط براساس تبصره های زیر انجام خواهد شد:

تبصره ۱ : برای پرداخت ارزی ثبت سفارش به نام شرکت پتروشیمی خراسان صورت می گیرد و شماره حساب ارزی فروشنده/سازنده جهت پرداخت به شرکت پتروشیمی خراسان اعلام می گردد. تحویل در گمرکات ایران (CPT) خواهد بود.

تبصره ۲ : درصورتیکه ثبت سفارش بنام شرکت پتروشیمی خراسان انجام نشود، نرخ تسعیر ارز میانگین خرید و فروش حواله ارزی سامانه سنا در زمان تحویل کالا ملاک عمل می باشد و سایر نرخ های تسعیر موردقبول نیست. لذا برهمان مبنا معادل ریالی قابل پرداخت خواهد بود و امکان پرداخت ارزی بدون ثبت سفارش امکان پذیر نمی باشد، در این صورت تحویل کالا درب مجتمع پتروشیمی خراسان خواهد بود.

۱۳) کلیه پیشنهاد دهندگان موظف می باشند فرم ذیل در خصوص شناسایی مضاعف اشخاص حقوقی ایرانی (ارباب رجوع) را تکمیل نمایند.

پتروشیمی خراسان : خریدار			..... : فروشنده/سازنده		
مدیر عامل و عضو هیئت مدیره	عضو هیئت مدیره	مهرشرکت	مدیرعامل	عضو هیئت مدیره	مهرشرکت

شرکت پتروشیمی خراسان

موضوع : ((مناقصه شماره PKS-40030381)) خرید آجرهای نسوز به تعداد ۵۳۷ عدد

فرم شناسایی مضاعف اشخاص حقوقی ایرانی (ارباب رجوع)

نام شخص مشمول ارائه دهنده خدمت.....

- تکمیل کننده فرم : ☐ اصیل ☐ نماینده
- اطلاعات این فرم محرمانه محسوب شده و در اختیار اشخاص غیرمجاز قرار داده نمی‌شود.

تاریخ تکمیل فرم: ...../...../.....۱۴
این قسمت توسط شخص مشمول تکمیل می‌گردد.

۱ . اطلاعات شخص حقوقی:

نام شخص حقوقی:..... نوع شخص حقوقی:..... شناسه ملی:.....

آخرین سرمایه ثبت شده (براساس آخرین صورت‌های مالی حسابرسی شده/اظهارنامه مالیاتی):..... (ریال)

مجموع حقوق مالکانه (براساس آخرین صورت‌های مالی حسابرسی شده/اظهارنامه مالیاتی):..... (ریال)

دارایی جاری (براساس آخرین صورت‌های مالی حسابرسی شده/اظهارنامه مالیاتی):..... (ریال)

دارایی غیرجاری (براساس آخرین صورت‌های مالی حسابرسی شده/اظهارنامه مالیاتی):..... (ریال)

سهامداران یا مالکان سهم‌الشرکه مستقیم و غیرمستقیم پنج درصد و بالاتر در شخص حقوقی:

ردیف	نام و نام خانوادگی/ نام شرکت	شماره/شناسه ملی	نشانی محل سکونت/مرکز اصلی	کد پستی محل سکونت/مرکز اصلی	درصد سهامداری یا سهم‌الشرکه
۱					
۲					
۳					
۴					
۵					

اعضای هیئت‌مدیره، مدیرعامل/مدیر و مدیران ارشد اجرایی و بازرسان یا حسابرسان:

ردیف	نام و نام خانوادگی/ نام شرکت	سمت (عضو هیئت مدیره/مدیرعامل/مدیر/ مدیر ارشد اجرایی/ بازرس/حسابرس)	شماره/شناسه ملی	نشانی محل سکونت/مرکز اصلی	کد پستی محل سکونت/مرکز اصلی
۱					
۲					
۳					
۴					
۵					

پتروشیمی خراسان : خریدار	..... : فروشنده/سازنده
مدیر عامل و عضو هیئت مدیره عضو هیئت مدیره مهرشرکت	مدیرعامل عضو هیئت مدیره مهرشرکت

موضوع : ((مناقصه شماره PKS-40030381)) خرید آجرهای نسوز به تعداد ۵۳۷ عدد

ذی‌نفع بودن مدیران/ اعضای هیئت‌مدیره یا مدیرعامل در اشخاص حقوقی دیگر:

ردیف	نام و نام خانوادگی	شناسه ملی شخص حقوقی	نام شخص حقوقی که در آن دارای سمت هستید و عنوان سمت	نام شخص حقوقی که در آن دارای سهام/سهم الشرکه هستید و میزان آن
۱				
۲				
۳				
۴				
۵				

۲. شرح موضوع فعالیت و اطلاعات اقتصادی شخص حقوقی:

.....

.....

.....

۳. منبع تامین سرمایه و هدف از دریافت خدمت در بازار سرمایه:

- منبع درآمدی شخص حقوقی (مواردی نظیر استقراض، حاصل از فعالیت عملیاتی، فروش املاک و مستغلات، فروش دارایی‌ها، افزایش سرمایه، سرمایه‌گذاری در بازار سرمایه و...) در آخرین سال مالی را به شرح جداول زیر ذکر و مستندات مربوطه را ارائه نمایید:

- هدف از دریافت خدمت: .....

استقراض (تسهیلات)

عقد مبنا (جعاله، مشارکت، مضاربه و غیره)	منبع دریافت (نام بانک / موسسه مالی و اعتباری و ...)	مبلغ (میلیارد ریال)	زمان شروع و پایان (ماه/سال)	تضمین/تضامین

پتروشیمی خراسان : خریدار			..... : فروشنده/سازنده		
مدیر عامل و عضو هیئت مدیره	عضو هیئت مدیره	مهرشرکت	مدیرعامل	عضو هیئت مدیره	مهرشرکت

موضوع : ((مناقصه شماره PKS-40030381)) خرید آجرهای نسوز به تعداد ۵۳۷ عدد

فعالیت‌های شخص حقوقی:

منابع درآمدی(میلیارد ریال)	درآمد حاصل از فعالیت عملیاتی	درآمد حاصل از فعالیت‌های غیرعملیاتی	درآمد حاصل از سرمایه‌گذاری‌ها	مجموع درآمد سالیانه (میلیارد ریال)

فروش املاک و مستغلات:

نوع ملک	متراژ	نام و شماره/شناسه ملی خریدار	تاریخ فروش	مبلغ فروش	سود حاصل از فروش	نشانی و کدپستی

فروش سایر دارایی‌ها:

نوع دارایی	نام و کد/شناسه ملی خریدار	تاریخ فروش	مبلغ فروش	سود حاصل از فروش

تغییرات سرمایه و سود شرکت در ۵ سال مالی اخیر:

سال	میزان سرمایه	مبلغ افزایش سرمایه	منبع افزایش سرمایه	مبلغ سود
۱				
۲				
۳				
۴				
۵				

میزان سرمایه‌گذاری‌ها در اوراق بهادار:

نوع سرمایه گذاری	میزان سرمایه گذاری (میلیارد ریال)	درصد از کل حقوق مالکانه شخص حقوقی	درصد سود یا ضرر	توضیحات

دلایل تراکنش‌های بالاتر از سطح فعالیت مورد انتظار (تعیین شده) در صورت وجود چیست؟

.....

۴. آیا شخص یا اشخاصی از مدیران/ اعضای هیئت‌مدیره، مدیرعامل یا سهامداران/دارندگان سهم‌الشرکه شخص حقوقی از جمله مقامات مذکور در ماده ۷۱ قانون مدیریت خدمات کشوری به شمار می‌روند یا دارای وابستگی(شامل همسر و اقربای نسبی تا درجهٔ اول از طبقه دوم) با اشخاص مزبور هستند؟ (رؤسای سه قوه، معاون

پتروشیمی خراسان : خریدار	..... : فروشنده/سازنده
مدیر عامل و عضو هیئت مدیره عضو هیئت مدیره مهرشرکت	مدیرعامل عضو هیئت مدیره مهرشرکت

موضوع : ((مناقصه شماره PKS-40030381)) خرید آجرهای نسوز به تعداد ۵۳۷ عدد

اول رئیس جمهور، نواب رئیس مجلس شورای اسلامی و اعضای شورای نگهبان، وزرا، نمایندگان مجلس شورای اسلامی و معاونین رئیس جمهور، استانداران و سفرا، معاونین وزرا، نخست وزیران دوران انقلاب اسلامی، سایر پست های همتراز مورد تأیید هیأت وزیران یا رئیس مجلس)

ردیف	مشخصات اعضای مدیران/ هیئت-مدیره/مدیرعامل/ سهامدار/دارنده سهم‌الشرکه	نام و نام خانوادگی شخص سیاسی	نوع وابستگی	پست شخص سیاسی	دوره‌ی تصدی
۱					
۲					
۳					
۴					

۵.نمونهٔ امضا/ مهر و اثر انگشت دارنده/دارندگان امضای مجاز:

اینجانب/اینجانبان .....تعهد می نمایم/می‌نماییم که اطلاعات و مستندات درخواستی در این فرم را با کمال دقت و صحت تکمیل و ارائه نموده‌ام/ نموده-ایم و چنانچه خلاف این امر ثابت شود، می پذیرم/می‌پذیریم که مطابق کلیه مقرراتی که توسط مراجع ذی‌صلاح قانونی، به تصویب رسیده است، با این‌جانب/این‌جانبان رفتار شود.

امضاء

امضاء

۶. نمونهٔ امضا/ مهر و اثر انگشت نماینده (در صورت تکمیل توسط نماینده‌ای غیر از دارنده/دارندگان امضای مجاز):

اینجانب .....با شماره ملی..... تعهد می‌نمایم که اطلاعات و مستندات درخواستی در این فرم را به نمایندگی از شخص حقوقی..... با کمال دقت و صحت تکمیل و ارائه نموده‌ام و چنانچه خلاف این امر ثابت شود، می‌پذیرم که مطابق کلیه مقرراتی که توسط مراجع ذیصلاح قانونی، به تصویب رسیده است، با اینجانب رفتار شود.

امضاء

پتروشیمی خراسان : خریدار	..... : فروشنده/سازنده
مدیر عامل و عضو هیئت مدیره — عضو هیئت مدیره — مهرشرکت	مدیرعامل — عضو هیئت مدیره — مهرشرکت

موضوع : ((مناقصه شماره PKS-40030381)) خرید آجرهای نسوز به تعداد ۵۳۷ عدد

۷. تأیید مسئول واحد مبارزه با پولشویی شخص مشمول:

اینجانب ..... مسئول واحد مبارزه با پولشویی ..... (نام شخص حقوقی مشمول ذکر گردد) در تاریخ...../...../.....۱۴ ضمن بررسی اظهارات و اسناد مربوطه شروع/تداوم تعامل کاری ارباب رجوع /نماینده را تأیید می‌نمایم.

نام و امضاء مسئول واحد مبارزه با پولشویی

۸.تأیید بالاترین مقام اجرایی شخص مشمول:

شروع/تداوم تعامل کاری ارباب رجوع مذکور بلامانع است.

نام و امضاء
نام شخص حقوقی

لازم است شخص مشمول مدارک ارباب رجوع و نماینده را به شرح ذیل اخذ نموده و اطلاعات ثبت شده در این فرم را با مندرجات مدارک تطبیق دهد و تصویر برابر اصل یا اسکن این مدارک، توسط کارکنان ذی‌ربط در شخص مشمول تهیه و به صورت فیزیکی یا الکترونیکی در پرونده اطلاعاتی ارباب رجوع نگهداری نماید.

- **دریافت مبایعه نامه فروش یا اجاره املاک و مستغلات در صورت وجود**
- **دریافت اسناد مربوط به استقراض(تسهیلات)**
- **دریافت صورت‌های مالی حسابرسی شده ۳ سال اخیر و در صورت عدم الزام به دریافت صورت‌های مالی حسابرسی شده، دریافت اظهارنامه مالیاتی**
- **دریافت اسناد مبین نمایندگی (در صورتیکه فرم توسط نماینده تکمیل شده باشد.)**

پتروشیمی خراسان : خریدار			..... : فروشنده/سازنده		
مدیر عامل و عضو هیئت مدیره	عضو هیئت مدیره	مهرشرکت	مدیرعامل	عضو هیئت مدیره	مهرشرکت

موضوع : ((مناقصه شماره PKS-40030381)) خرید آجرهای نسوز به تعداد ۵۳۷ عدد

جدول ارزیابی

موارد ارزیابی	حداکثر امتیاز	امتیاز کسب شده
ارزیابی فنی پیشنهاد ارایه شده	**تایید/عدم تایید**	
سابقه و تجربه در تامین DOME BRICK مشابه	**۶۰**	
رضایت و حسن انجام کار برای سایر شرکت ها	**۲۰**	
ارائه گارانتی و پشتیبانی	**۲۰**	
جمع امتیازات	**۱۰۰**	
ارزیابی نهایی: تایید / عدم تایید (حداقل امتیاز مورد نیاز جهت تایید ۶۰ می باشد)		

با تشکر
شرکت پتروشیمی خراسان

پتروشیمی خراسان : خریدار			..... : فروشنده/سازنده		
مدیر عامل و عضو هیئت مدیره	عضو هیئت مدیره	مهرشرکت	مدیرعامل	عضو هیئت مدیره	مهرشرکت

موضوع : ((مناقصه شماره PKS-40030381)) خرید آجرهای نسوز به تعداد ۵۳۷ عدد

((برگ پیشنهاد نرخ مناقصه))

موضوع مناقصه : ((مناقصه شماره PKS-40030381)) خرید آجرهای نسوز به تعداد ۵۳۷ عدد

پس از بررسی و مطالعه دقیق کلیه مدارک مناقصه حاضر و مشخصات و شرایط آن و قبولی تمامی آنها ، این شرکت ..... به شماره ثبت ..... مورخ ..... اداره ثبت شرکتهای ..... با شناسه ملی ..... با مدیریت عاملی آقای/خانم ..... کدملی..... با اعلام صریح و بدون قید و شرط ، متعهد میگردد:

۱) کلیه خدمات/کالا مشروح موضوع مناقصه(طبق ماده یک نمونه قرارداد) را طبق شرایط و مشخصات و برنامه‌ریزی و دستورات مناقصه‌گزار به بهترین نحو و بطوریکه از هر حیث مورد تایید مناقصه‌گزار واقع‌گردد و با احتساب کلیه کسورات قانونی « بدون احتساب مالیات بر ارزش افزوده » جمعاً به مبلغ (به حروف) ..... ریال (بعدد) ..... ریال) که ممکن است این مبلغ(مبلغ کل) متناسب با ۲۵٪ افزایش و یا کاهش مقدار خدمات/کالا تغییر یابد انجام دهد.

PKS-40030381

پتروشیمی خراسان : خریدار			..... : فروشنده/سازنده		
مدیر عامل و عضو هیئت مدیره	عضو هیئت مدیره	مهرشرکت	مدیرعامل	عضو هیئت مدیره	مهرشرکت

شرکت پتروشیمی خراسان

موضوع : ((مناقصه شماره PKS-40030381)) خرید آجرهای نسوز به تعداد ۵۳۷ عدد

MT	رمز مدیریت MG Code	شماره انبار STORE NO		رمز سازمانی ADM CODE	شماره تقاضا INDENT NO	تاریخ تقاضا INDENT DATE	شناسه تقاضا IND.SYM	محل تحویل DELIVERY TO کارگاه مرکزي	تقاضای خرید اقلام موجودی مستمر
		اصلی	فرعی						
31	058		83	01	40030381	14000521	PKS	ACCOUNT TO 1402580	INDENT-STORE STOCK

ITEMNO	MESC NO	UNIT	QUANTITY	DESCRIPTION	DATE REQUIRED	URG Co	VALUE	Del
				P/F "PLIBRICO" SECONDRY REFORMER DOME BRIEK DETAILS				☐
				DRWG. J-94016-1, MATERIAL : HI-ALTON-U				☐
				REF.PLIBRICO JAPAN CO.				☐
				LOCATION:KHORASAN PETROCHEMICAL CO.				☐
				TAG NO: R-2103				☐
				PK-1400/009				☐
1	4149049013	NO	75	DOME BRICK SHAPE& SIZE: MATERIAL-(HI-ALTON-U), ITEM NO:A"	14000821		75	☐
2	4149049023	NO	70	DOME BRICK SHAPE& SIZE: MATERIAL-(HI-ALTON-U), ITEM NO:B"	14000821		70	☐
3	4149049033	NO	70	DOME BRICK SHAPE& SIZE: MATERIAL-(HI-ALTON-U), ITEM NO:C"	14000821		70	☐
4	4149049043	NO	65	DOME BRICK SHAPE& SIZE: MATERIAL-(HI-ALTON-U), ITEM NO:D"	14000821		65	☐
5	4149049053	NO	60	DOME BRICK SHAPE& SIZE: MATERIAL-(HI-ALTON-U), ITEM NO:E"	14000821		60	☐
6	4149049063	NO	50	DOME BRICK SHAPE& SIZE: MATERIAL-(HI-ALTON-U), ITEM NO:"F	14000821		50	☐
7	4149049073	NO	45	DOME BRICK SHAPE& SIZE: MATERIAL-(HI-ALTON-U), ITEM NO:G	14000821		45	☐
8	4149049083	NO	40	DOME BRICK SHAPE& SIZE: MATERIAL-(HI-ALTON-U), ITEM NO:H"	14000821		40	☐
9	4149049093	NO	30	DOME BRICK SHAPE& SIZE: MATERIAL-(HI-ALTON-U), ITEM NO:J"	14000821		30	☐

تصویب ادارات مربوطه	
تهیه کننده	شاهرخ آل شیخ
متقاضی	کاظمیان مسعود
تایید اداره بودجه	سیدي سید محمد
تایید کننده	موتاب زاده محمدرضا
تصویب کننده	نیک خواه
تصویب استثنایی	
مورد استفاده امور بازرگانی	
خدمات تدارکات In	قمي محمد رضا
واحد خرید	مقتدر سریه

PRC-Fm-30-00

پتروشیمی خراسان : خریدار			..... : فروشنده/سازنده		
مدیر عامل و عضو هیئت مدیره	عضو هیئت مدیره	مهرشرکت	مدیرعامل	عضو هیئت مدیره	مهرشرکت

موضوع : ((مناقصه شماره PKS-40030381)) خرید آجرهای نسوز به تعداد ۵۳۷ عدد

تقاضای خرید اقلام موجودی مستمر	محل تحویل / کارگاه مرکزی DELIVERY TO	نشانه تقاضا IND.SYM	تاریخ تقاضا INDENT DATE	شماره تقاضا INDENT NO	رمز سازمانی ADM CODE	شماره انبار STORE NO		رمز مدیریت MG Code	MT
INDENT-STORE STOCK	ACCOUNT TO 1402580	PKS	14000521	40030381	01	اصلی	فرعی 83	058	31

10	4149049103	NO	20	DOME BRICK SHAPE& SIZE: MATERIAL-(HI-ALTON-U), ITEM NO:K"	14000821		20	☐
11	4149049113	NO	10	DOME BRICK SHAPE& SIZE: MATERIAL-(HI-ALTON-U), ITEM NO:L"	14000821		10	☐
12	4149049123	NO	02	DOME BRICK SHAPE& SIZE: MATERIAL-(HI-ALTON-U), ITEM NO:M"	14000821		02	☐

تصویب ادارات مربوطه	
تهیه کننده	شاهرخ آل شیخ
متقاضی	کاظمیان مسعود
تایید اداره بودجه	سیدي سید محمد
تایید کننده	موتاب زاده محمدرضا
تصویب کننده	نیک خواه
تصویب استثنایی	
مورد استفاده امور بازرگانی	
خدمات تدارکات In	قلي محمد رضا
واحد خرید	مقتدر سریه

PRC-Fm-30-00

تبصره : ریزآنالیز قیمت، پیوست می باشد. (در آنالیز قیمت، مبالغ مربوط به فروش و حمل را به تفکیک اعلام کند ضمناً هرگونه نوسانات قیمت در خدمات و قیمت تمام شده به عهده فروشنده/سازنده می باشد).

۲) در صورتیکه پیشنهاد این شرکت/ فروشنده/سازنده مورد قبول واقع شود بلافاصله از تاریخ اعلام کتبی شرکت پتروشیمی خراسان مبنی بر برنده شدن، نسبت به ارائه خدمات/تامین کالا موضوع این مناقصه اقدام گردد.

۳) بمنظور تضمین انجام تعهدات قبل از انعقاد قرارداد، ضمانت نامه مورد نظر خریدار را تسلیم و یا معادل آنرا بصورتی که مورد تایید و قبول شرکت سهامی پتروشیمی خراسان باشد تأمین و ارائه نماید.

پتروشیمی خراسان : خریدار	..... : فروشنده/سازنده
مدیر عامل و عضو هیئت مدیره — عضو هیئت مدیره — مهرشرکت	مدیرعامل — عضو هیئت مدیره — مهرشرکت

موضوع : ((مناقصه شماره PKS-40030381)) خرید آجرهای نسوز به تعداد ۵۳۷ عدد

۴) پیشنهاد حاضر از تاریخ پایان مهلت تسلیم پیشنهادات مندرج در دعوتنامه حداکثر به مدت سه (۳) ماه جهت اعلام قبولی از طرف مناقصه‌گزار معتبر بوده و چنانچه ظرف این مدت مناقصه‌گزار قبولی خود را کتباً نسبت به پیشنهاد حاضر اعلام نماید این شرکت/فروشنده/سازنده مکلف به اجراء تعهدات مندرج در اسناد مناقصه و قرارداد مربوطه خواهد بود .

۵) چنانچه پس از اعلام قبولی از طرف شرکت پتروشیمی خراسان ، این شرکت/فروشنده/سازنده، ظرف مدت معین شده اعلامی حاضر به انجام کار نشود و یا از شرایط مندرج در اسناد مناقصه و ضمائم آن عدول نماید، شرکت پتروشیمی خراسان محّق است بدون نیاز به اعلام به این شرکت/فروشنده/سازنده، اعلامیه ارسالی (راجع به برنده شدن این شرکت) را کان لم یکن نموده و ((تضمین شرکت در مناقصه)) ارائه شده توسط این شرکت/فروشنده/سازنده را به نفع خود ضبط نماید. این شرکت/فروشنده/سازنده هیچگونه ادعایی تحت هیچ عنوان نخواهد داشت.

۶) خدماتی که این شرکت/فروشنده/سازنده در حال حاضر مشغول اجرای آنهاست با ذکر دستگاه اجرائی محل خدمت، مبلغ پیمان و مدت آن با ذکر تاریخ شروع بکار بشرح محتویات پاکت «ب» ضمیمه می‌باشد.

۷) چنانچه این شرکت/فروشنده/سازنده بخواهد اجراء یا ارائه تمام یا قسمتی از عملیات موضوع مناقصه را در هر زمان پس از صدور ابلاغیه و عقد قرارداد بدون اطلاع و بدون اخذ مجوز از مناقصه‌گزار، به شخص حقوقی یا حقیقی دیگری واگذار نماید مناقصه‌گزار حق دارد نسبت به ضبط تمامی تضمینات ارائه شده از ناحیه این شرکت اعم از ((تضمین شرکت در مناقصه)) و ((تضمین انجام تعهدات)) و خلع ید از این شرکت و یا اتخاذ هر تصمیم دیگر اقدام نماید و این شرکت/فروشنده/سازنده با امضاء ذیل این اسناد حق هرگونه اعتراض یا ادعایی را در این خصوص از خود و قائم مقام قانونی خود سلب مینماید.

نشانی دفتر مرکزی / اقامتگاه : .....

نشانی پستی / نشانی الکترونیکی : .....

تلفن /فاکس : .....

نام شرکت /شماره ثبت و تاریخ : .....

کد اقتصادی، شناسه ملی و کد کارگاهی : .....

تاریخ تکمیل :

امضاء و مهر :

پتروشیمی خراسان : خریدار				..... : فروشنده/سازنده			
مدیر عامل و عضو هیئت مدیره	عضو هیئت مدیره	مهرشرکت		مدیرعامل	عضو هیئت مدیره	مهرشرکت	

نمونه قرارداد : ((شماره PKS-40030381)) خرید آجرهای نسوز به تعداد ۵۳۷ عدد

قرارداد حاضر به همراه مدارک الحاقی آن که یک مجموعه غیر قابل تفکیک است بین شرکت پتروشیمی خراسان (سهامی عام) ثبت شده به شماره ۲۷۵۰ در تاریخ ۱۳۸۷/۰۲/۱۷ نزد اداره ثبت شرکت ها و موسسات غیر تجاری تهران، دارای کد اقتصادی ۱۰۸۶۰۳۲۸۸۴۸ و شناسه ملی ۱۰۸۶۰۳۲۸۸۴۸ به نشانی : استان خراسان شمالی، شهرستان بجنورد، بخش گرمخان، دهستان گرمخان، آبادی پتروشیمی، کیلومتر ۱۷ جاده بجنورد ـ شیروان، پتروشیمی خراسان -کدپستی ۹۴۵۸۱۸۶۱۱۱ – تلفن ۳۱۳۳-۰۵۸ و فاکس ۳۱۵۵۳۹۰۰-۰۵۸ که در این قرارداد «خریدار» نامیده میشود و شرکت ..... به شماره ثبت ..... اداره ثبت شهرستان.....کد اقتصادی.....شناسه ملی ..... و کد کارگاهی ..... به نشانی.....کدپستی .....،تلفن ..... که در این قرارداد « فروشنده/سازنده» نامیده میشود طبق مقررات و شرایطی که در این قرارداد و اسناد و مدارک مناقصه درج شده است منعقد میگردد.

ماده ۱ : موضوع قرارداد

موضوع قرارداد عبارتست از خرید DOME BRICK راکتور R-2103 واحد آمونیاک مطابق با الزامات آخرین ویرایش استاندارد و SPEC های طراح اولیه DOME BRICK یعنی شرکت M.W. KELLOGG و مطابق با نقشه های سازنده یعنی شرکت PLIBRICO، طبق لیست ذیل و همچنین طبق مشخصات و با توجه به شرایط و پیوست های قرارداد.

SPECIFICATIONS STANDARDS & REFRENCE LIST DRAWINGS		
Row	DESCRIPTION	DWG No
1	KELLOGG DRAWING: R-2103 INTERNAL LINING DETAIL	403-D8
2	SECONDARY REFORMER DIMENSION OUTLINE DRAWING	596-03860:001-0
3	PLIBRICO JAPAN CO: SECONDARY REFORMER DETAIL AND DRAWING OF DOME BRICK	J-94016-1
4	PLIBRICO JAPAN CO: SECONDARY REFORMER WOODEN FORM FOR DOME BRICK	J-94016-2
5	PLIBRICO JAPAN CO: SECONDARY REFORMER WOODEN FORM ARRANGMENT FOR DOME BRICK	J-94016-3

پتروشیمی خراسان : خریدار			..... : فروشنده/سازنده		
مدیر عامل و عضو هیئت مدیره	عضو هیئت مدیره	مهرشرکت	مدیرعامل	عضو هیئت مدیره	مهرشرکت

موضوع : ((مناقصه شماره PKS-40030381)) خرید آجرهای نسوز به تعداد ۵۳۷ عدد

تبصره : خریدار در مدت اجراء قرارداد محق میباشد مقدار خدمات را تا سقف ۲۵٪ کاهش یا افزایش دهد بدون اینکه تغییری در قیمت صورت پذیرد و فروشنده/سازنده از این حیث حق هیچگونه اعتراض یا ادعایی نخواهد داشت.

ماده ۲ : اسناد و مدارک قرارداد

اسناد و مدارک زیر جزء لاینفک این قرارداد بوده و معتبرخواهند بود :

۱-۲- قرارداد حاضر

۲-۲- صورتجلسات، الحاقیه‌ها، موافقتنامه‌ها، سایر اسناد و همچنین اسناد تکمیلی که حین اجرای کار چه به صورت مشخصات فنی، دستور کار و صورت مجلس به فروشنده/سازنده ابلاغ و یا بین طرفین قرارداد و در چار چوب مفاد این قرارداد مبادله میشود و مورد توافق و امضاء طرفین واقع خواهد شد جزو اسناد و مدارک قرارداد بشمار می آید.

۳-۲- اسناد و مدارک مناقصه

تبصره : هرگاه بین مواد و فصول بعضی از اسناد و مدارک قرارداد و مشخصات آن تناقضی وجود داشته باشد، تقدم اولویت آنها بشرح ردیفهای فوق‌الذکر میباشند.

ماده ۳ : مبلغ قرارداد و نحوه پرداخت

۱-۳- مبلغ قرارداد بنا بر نرخ ارائه شده توسط فروشنده/سازنده و تأیید خریدار و با احتساب کلیه عوارض و کسور قانونی و قراردادی « بدون احتساب مالیات بر ارزش افزوده » (به حروف) ..... ریال (به عدد) ..... ریال) میباشد که این مبلغ (مبلغ کل) متناسب با ۲۵٪ افزایش و یا کاهش مقدار کالا موضوع قرارداد، قابل تغییر است.

ردیف	MESC NO	UNIT	QUANTITY	DESCRIPTION	قیمت واحد	قیمت کل
۱	4149049013	NO	۷۵			
۲	4149049023	NO	۷۰			
۳	4149049033	NO	۷۰			
۴	4149049043	NO	۶۵			
۵	4149049053	NO	۶۰			
۶	4149049063	NO	۵۰			

پتروشیمی خراسان : خریدار	..... : فروشنده/سازنده
مدیر عامل و عضو هیئت مدیره — عضو هیئت مدیره — مهرشرکت	مدیرعامل — عضو هیئت مدیره — مهرشرکت

موضوع : ((مناقصه شماره PKS-40030381)) خرید آجرهای نسوز به تعداد ۵۳۷ عدد

				۴۵	NO	4149049073	۷
				۴۰	NO	4149049083	۸
				۳۰	NO	4149049093	۹
				۲۰	NO	4149049103	۱۰
				۱۰	NO	4149049113	۱۱
				۰۲	NO	4149049123	۱۲

تبصره : ریزآنالیز قیمت، پیوست می باشد. (در آنالیز قیمت، مبالغ مربوط به فروش و حمل را به تفکیک اعلام کند ضمناً هرگونه نوسانات قیمت در خدمات و قیمت تمام شده به عهده فروشنده/سازنده می باشد).

۲-۳- در صورت ارائه پیشنهاد ارزی پرداخت به صورت ریالی با نرخ میانگین خرید و فروش حواله ارزی در زمان پیش پرداخت و تحویل و تایید کالا خواهد بود.

۲-۳- مراحل پرداخت :

الف : ۲۵٪ مبلغ کل قرارداد در صورت درخواست فروشنده/سازنده بعنوان پیش پرداخت در قبال ضمانتنامه بانکی در زمان ابلاغ قرارداد قابل پرداخت خواهد بود. و متناسب با پرداخت صورت گرفته تسویه خواهد شد.

ب : تسویه حساب پس از تحویل و تایید کالا درب مجتمع پتروشیمی خراسان و طبق بند ۶-۹- ماده ۹ و مفاد مندرج در شرایط خصوصی پیوست قرارداد، خواهد بود.

تبصره : ضمانتنامه بانکی پیش پرداخت، پس از انتقال کالا به سایت و تحویل، به فروشنده/سازنده عودت خواهد شد.

ماده ۴ : مدت قرارداد

مدت اجرای تعهدات موضوع قرارداد ۱۲ ماه از تاریخ ابلاغ سفارش به فروشنده/سازنده می باشد.

تبصره ۱ : فروشنده/سازنده موظف است ظرف دو هفته پس از ابلاغ قرارداد برنامه زمان بندی ساخت را به صورت کتبی اعلام نماید.

تبصره ۲ : درصورت نیاز بنا به تشخیص نظارت کارفرما و با هماهنگی فروشنده/سازنده مدت زمان قرارداد قابل تمدید خواهد بود.

پتروشیمی خراسان : خریدار	..... : فروشنده/سازنده
مدیر عامل و عضو هیئت مدیره — عضو هیئت مدیره — مهرشرکت	مدیرعامل — عضو هیئت مدیره — مهرشرکت

ماده ۵ : ضمانت انجام تعهدات

فروشنده/سازنده ملزم است که قبل یا همزمان با امضاء قرارداد معادل ده درصد (۱۰٪) مبلغ قرارداد را بصورت ضمانتنامه بانکی معتبر یا هر نوع ضمانتنامه دیگر مورد تأیید خریدار و یا واریز معادل آن به حساب سپرده خریدار، بعنوان «ضمانت انجام تعهدات» نزد امور مالی خریدار تحویل نماید. ضمانتنامه مذکور پس از تحویل قطعی کالای خریداری شده و در صورت رضایت خریدار و تایید نماینده خریدار و با رعایت تبصره ذیل به فروشنده/سازنده مسترد خواهد شد.

تبصره : دوره نگهداری موضوع قرارداد ۲۴ ماه پس از راه اندازی و یا ۳۶ ماه پس از تحویل DOME BRICKها خواهد بود و از تاریخ تحویل موقت (فرم پیوست شماره ۱) شروع می شود. چنانچه در دوره نگهداری معایب و نواقصی در کار مشاهده شود که ناشی از قصور پیمانکار در انجام وظایف خود باشد، پیمانکار مکلف است معایب و نواقص مزبور را به هزینه خود و در رأس مدت مقرر رفع نماید و در صورتیکه طبق دستور کتبی دستگاه نظارت کارفرما و در مدتی که تعیین شده است، پیمانکار معایب و نواقص اعلام شده را بر طرف و اصلاح ننماید، کارفرما حق دارد آنها را رأساً و به هر ترتیبی که خود صلاح و مقتضی بداند، رفع نموده و هزینه رفع معایب مربوطه را همراه با هزینه های بالاسری معینه توسط کارفرما، از محل وجوه ودیعه سپرده و یا هر نوع مطالبات دیگر پیمانکار که نزد خود دارد کسر و برداشت نماید. پس از انقضای دوره نگهداری، چنانچه عیب و نقصی در کارهای موضوع قرارداد مشاهده نگردد نسبت به تحویل قطعی آن اقدام و مراتب را مطابق فرم نمونه گواهی تحویل قطعی (پیوست شماره ۱) صورت جلسه مینماید.

ماده ۶ : سپرده حسن انجام کار

از هر صورت وضعیت پیمانکار بمیزان ده درصد (۱۰٪) بعنوان سپرده حسن انجام کارکسر و نزد کارفرما در حساب جداگانه ای ذخیره میگردد. نصف مبلغ مزبور پس از تحویل موقت و الباقی پس از سپری شدن دوره نگهداری و تحویل قطعی موضوع قرارداد با تأیید دستگاه نظارت مسترد میگردد.

تبصره ۱ : چنانچه پیمانکار درخواست دریافت ۵۰٪ باقی مانده سپرده فوق را داشته باشد در قبال ارائه ضمانت نامه بانکی بلامانع است.

ماده ۷ : کسورات قانونی

پتروشیمی خراسان : خریدار	..... : فروشنده/سازنده
مدیر عامل و عضو هیئت مدیره — عضو هیئت مدیره — مهرشرکت	مدیرعامل — عضو هیئت مدیره — مهرشرکت

خریدار نسبت به اعمال کسور قانونی به هر گونه پرداخت به فروشنده/سازنده اقدام خواهد نمود علاوه بر این چنانچه پس از انعقاد قرارداد، هر گونه عوارض و کسور قانونی ، تحت هر عنوان به این قرارداد تعلق گیرد، بعهده فروشنده/سازنده خواهد بود.

ماده ۸ : معرفی نمایندگان

۸-۱- فروشنده/سازنده موظف است جهت مدیریت موضوع قرارداد و برقراری ارتباط با مسئولین ذیربط خریدار ، یک نماینده تام الاختیار معرفی شده از طرف صاحبان امضاء مجاز با تشرح حدود اختیارات ، کتبا" معرفی نماید، کلیه دستورات ابلاغی به نامبرده حکم ابلاغ به فروشنده/سازنده را دارد.

۸-۲- مدیر امور تعمیرات شرکت پتروشیمی خراسان یا نماینده تعیینی ایشان بعنوان نماینده خریدار در این قرارداد خواهد بود. اجرای دستورات نماینده خریدار در چارچوب مفاد و شرایط قرارداد الزامی است.

۸-۳- کلیه مکاتبات ، اخذ مجوزها ، پیگیری و هرگونه هماهنگی در اجرای این قرارداد ، از طریق نمایندگان معرفی شده طرفین انجام می گیرد.

ماده ۹ : تعهدات فروشنده/سازنده

۹-۱- فروشنده/سازنده متعهد است کلیه خدمات موضوع قرارداد را مطابق مشخصات کامل مندرج در ماده یک این قرارداد و با هماهنگی قبلی با خریدار بصورت کامل و بدون نقص تحویل خریدار نماید و در صورت بروز هر گونه مغایرت، کامل نبودن هر یک از مشخصات مندرج در موضوع قرارداد (که منجر به عدم تأیید خریدار گردد) فروشنده/سازنده ملزم به تامین و جایگزینی متریال به هزینه خود بوده و میبایست ظرف مدت تعیین شده توسط نماینده خریدار، نسبت به جایگزینی آنها اقدام نماید. در غیر این صورت خسارات وارده و میزان آن حسب تشخیص خریدار از هر گونه مطالبات فروشنده/سازنده کسر خواهد شد و فروشنده/سازنده حق هیچگونه ادعا و خسارتی از این بابت نخواهد داشت.

۹-۲- فروشنده/سازنده ملزم به رعایت کمی و کیفی مراحل فروش و حمل، مطابق استانداردها و نظرات نماینده خریدار می باشد.

۹-۳- تهیه و تامین کلیه ابزار و ماشین آلات و تجهیزات مورد نیاز به عهده و به هزینه فروشنده/سازنده می باشد.

۹-۴- فروشنده/سازنده حق واگذاری تمام یا قسمتی از قرارداد را به غیر ندارد.

پتروشیمی خراسان : خریدار			..... : فروشنده/سازنده		
مدیر عامل و عضو هیئت مدیره	عضو هیئت مدیره	مهرشرکت	مدیرعامل	عضو هیئت مدیره	مهرشرکت

۹-۵- خریدار برای هر مورد / روز تأخیر غیر موجه فروشنده/سازنده در اتمام کار مطابق برنامه زمان بندی موضوع قرارداد به میزان یک پانصدم مبلغ اولیه قرارداد را بعنوان جریمه تأخیر محاسبه نموده و از مطالبات یا تضمینهای فروشنده/سازنده مستقیماً برداشت مینماید. سقف مبلغ جریمه تأخیر از ۱۰ درصد مبلغ اولیه قرارداد تجاوز نخواهد کرد.

۹-۶- پرداخت صورت وضعیت نهایی و تسویه حساب با فروشنده/سازنده، منوط به تأیید دستگاه نظارت، ارائه مفاصا حساب سازمان تأمین اجتماعی و انجام تسویه حسابهای داخلی با ادارات ذیربط مرتبط با موضوع قرارداد خواهد بود.

۹-۷- دادن هرگونه هدیه به مدیران و کارکنان خریدار به هر نحو و تحت هر عنوان ممنوع می باشد و در صورت تخلف از این امر، فروشنده/سازنده/ طرف متخلف، علاوه بر تعقیب کیفری در فهرست سیاه نیز قرار خواهد گرفت.

۹-۸- به منظور حمایت از توان تولیدی داخل و حمایت از کالای ایرانی طبق بند ب ماده ۵ قانون حداکثر استفاده از توان تولیدی فروشنده/سازنده مکلف است ضمن رعایت مفاد مرتبط با قانون مزبور، کالاها وخدمات مورد نیاز طرح وپروژه موضوع مناقصه را نیز از فهرست توانمندی ها وتولیدات داخلی مندرج در ماده ۴ آن قانون تامین نماید.

۹-۹- هزینه ایاب و ذهاب و اسکان پرسنل فروشنده/سازنده و هزینه حمل کالا بعهده فروشنده/سازنده می باشد. ضمناً در زمان حضور پرسنل فروشنده/سازنده در مجتمع پتروشیمی خراسان، یک وعده نهار پرسنل فروشنده/سازنده بعهده خریدار خواهد بود.

۹-۱۰- محل تحویل DOME BRICK و ملات پس از ساخت سایت صنعتی مجتمع پتروشیمی خراسان به آدرس خراسان شمالی- کیلومتر ۱۷ جاده بجنورد-شیروان می باشد.

۹-۱۱- سازنده ملزم به تهیه ITP/QCP و اخذ تاییدیه کارفرما قبل از شروع فرآیند ساخت می باشد.

۹-۱۲- لازم است پیمانکار منابع تامین متریال خام مورد استفاده در پروژه ساخت DOME BRICK را باطلاع و تایید کارفرما برساند.(منابع چینی مورد تایید نمی باشد).

۹-۱۳- نقشه های طراح و سازنده قبلی DOME BRICK ها با لحاظ تمام NOTE های آن جزء لاینفک مدارک ساخت بوده و سازنده ملزم به تهیه اجناس با بررسی دقیق آنها می باشد.

۹-۱۴- در هیچ شرایطی نباید مقدار Free Silica در ساختار DOME BRICK از ۰,۱٪ (یک دهم درصد) تجاوز نماید.

۹-۱۵- دمای طراحی DOME BRICK ها ۱۲۰۰ درجه سانتیگراد و حداکثر دمای بهره برداری ۱۱۰۰ درجه سانتیگراد می باشد که پیمانکار باید در ساخت مد نظر قرار دهد.

پتروشیمی خراسان : خریدار			..... : فروشنده/سازنده		
مدیر عامل و عضو هیئت مدیره	عضو هیئت مدیره	مهرشرکت	مدیرعامل	عضو هیئت مدیره	مهرشرکت

۱۶-۹- لازم است پیمانکار تمام تست های مورد نیاز برای ساخت DOME BRICK ها را مطابق الزامات ساخت طـراح و اسپک ارائه شده انجام و به تاییدیه کارفرما را اخذ نماید.

۱۷-۹- مشخصات DOME BRICK ها باید مطابق جدول زیر باشد :

DOME BRICK SPECIFICATION	HI-ALTON-U Spec.
Refarctoriness (SK)	> 40
Apparent porosity (%)	≤ 23.0
Water absorption (%)	
Apparent specific gravity	
Bulk specific gravity	≥ 2.90
Cold crushing strength (kg/cm²)	≥ 700
Modulus of rupure (kg/cm²)	≥ 80
Permanent Liner change (at 1500°C X 2 hrs. %)	± 0.2
Refractoriness under load (t_2 °C)	> 1700
Thermal expansion (at 1000°C. %)	≤ 1.0
Chemical composition (%)	
SiO_2	< 0.5
Al_2O_3	≥ 99.0
Fe_2O_3	≤ 0.5
CaO	< 0.1
MgO	< 0.2
TiO_2	< 0.2
Na_2O+K_2O	< 0.7
Thermal Shock Resistance (PRE/R5.1) = 20	

۱۸-۹- Final Book بایستی در دو نسخه کاغذی و یک CD ارائه شود. اخـذ تاییدیـه از کارفرمـا بـرای تمـامی اسـناد الزامی است.

۱۹-۹- تهیه و تامین کلیه اجناس مصرفی مطابق مشخصات فنی مورد تاییدکارفرما با رعایت الزامـات بنـد ۱۲-۸ بـه عهده و به هزینه پیمانکار می باشد.

پتروشیمی خراسان : خریدار	..... : فروشنده/سازنده
مدیر عامل و عضو هیئت مدیره — عضو هیئت مدیره — مهرشرکت	مدیرعامل — عضو هیئت مدیره — مهرشرکت

۲۰-۹- پیمانکار ملزم به رعایت کمی وکیفی مراحل ساخت DOME BRICK ها و ارتقای آن، مطابق استانداردهای اشاره شده دراسناد و نظرات نماینده کارفرما میباشد. این استانداردها شامل (نه محدود به) استانداردهای ذیل می باشد :

- ASTM C16
- ASTM C20
- ASTM C24
- ASTM C113
- ASTM C122
- ASTM C133
- ASTM C573

۲۱-۹- پیمانکار ملزم ساخت FRAME چوبی مطابق نقشه های J-94016-2 و J-64016-3 پیوست بوده که در زمان تحویل بایستی جهت چک ابعاد نهایی و کلی DOME BRICK ها مورد استفاده قرار بگیرد. این FRAME بایستی قابلیت باز شدن، جهت انتقال به داخل کوره کارفرما و اسمبل شدن مجدد را بدون بهم خوردن اندازه ها، داشته باشد. صدور تاییدیه فنی نهایی در محل کارگاه سازنده بدون FRAME مذکور ممکن نخواهد بود.

۲۲-۹-DOME BRICK ها پس ازساخت باید بر روی قالب های چوبی مونتاژ شوند و بر روی هر DOME BRICK شماره آن حک شود که این شماره باید عینا در نقشه های مونتاژ ذکر شود.

۲۳-۹- دستورالعمل و نقشه های نصب باید با لحاظ درزهای ملات خور و مطابق NOTE های نقشه D8-۴۰۳ باشد.

۲۴-۹-FRAME و تمام قطعات ساخته شده باید به گونه ای باشند که از منهول به قطر ۵۰۰ میلیمتر قابل عبور باشد.

۲۵-۹- تهیه متریال ملات پرکننده بین DOME BRICKS ها با نام MORTAR UR-95D به میزان ۲۵٪ بیشتر از مقدار لازم بعهده پیمانکار بوده و بایستی به همراه DOME BRICK ها به کارفرما تحویل دهد. مشخصات فنی متریال مزبور در پیوست به شرح ذیل داده شده است :

موضوع : ((مناقصه شماره PKS-40030381)) خرید آجرهای نسوز به تعداد ۵۳۷ عدد

Plibrico
TECHNICAL DATA

REFRACTORY MORTAR UR-95D
(Air setting mortar)

No.
Date APRIL 22, 1982

Type of mortar	Dry type
Pyrometric cone equivalent (SK)	39
Particle size	
Maximum grain size (mm)	0.4
Less than 0.074 mm (%)	70
Setting time (Second)	
On 3 mm thickness	160
Bonding Strength (kgf/cm^2)	
After drying at 105°C	25
After firing at 1400°C	52
Chemical composition (%)	
Al_2O_3	96
SiO_2	1.8
Packaging	25 kgs bag
Amount of water (%)	17--18
Installation	Trowelling

Note: The aboves are all average figures obtained at manufacturer's laboratory tests.

۲۶-۹- در صورت ساخت در خارج از کشور، فروشنده/سازنده در جهت بازرسی لازم توسط نماینده یا نمایندگان خریدار مطابق ITP/QCP تایید شده فروشنده/سازنده مساعدت لازم برای ۲۰ نفر روز ، امکانات بازدید در شهر محل کارگاه پیمانکار که شامل هزینه ایاب و ذهاب، خوراک و اقامت در محل کارگاه سازنده را تقبل نماید.

۲۷-۹- در صورت ساخت در خارج از کشور، فروشنده/سازنده بایستی در جهت بازرسی لازم توسط نماینده یا نمایندگان خریدار مطابق ITP/QCP تایید شده، مساعدت لازم در جهت صدور نامه "دعوت نامه رسمی" برای بازدید کنندگان خریدار(پتروشیمی خراسان) بعمل آورد.

۲۸-۹-هزینه بازرسی شخص ثالث به عهده خریدار بوده و لازم است مقدمات لازم برای حضور ایشان توسط فروشنده/سازنده فراهم شود.

۲۹-۹- در صورت ساخت در خارج از کشور، پیمانکار موظف است حداقل ۲ ماه پیش از بازرسی های HOLD برای خریدار مراتب را کتبا اعلام نماید.

پتروشیمی خراسان : خریدار			..... : فروشنده/سازنده		
مدیر عامل و عضو هیئت مدیره	عضو هیئت مدیره	مهرشرکت	مدیرعامل	عضو هیئت مدیره	مهرشرکت

۳۰-۹- در صورت ساخت در خارج از کشور، دریافت کلیه مجوزهای مربوط به انتقال کالا از کشور سازنده به مجتمع (شامل گمرک، مجوزهای بافا و...) بعهده فروشنده/سازنده میباشد.

۳۱-۹- در صورت ساخت در خارج از کشور، هماهنگی و مجوز خروج از کشور سازنده تا بنادر ایران بعهده فروشنده/سازنده میباشد.

۳۲-۹- در صورت نیاز خریدار به حضور نماینده سازنده جهت نصب DOME BRICKها، فروشنده/سازنده موظف است هماهنگی لازم جهت حضور ایشان را بعمل آورد. هزینه حضور نماینده سازنده، ایاب ذهاب خارج و داخل کشور ایران، خوراک و اسکان به عهده خریدار خواهد بود.

ماده ۱۰ : فورس ماژور

چنانچه به دلیل بروز حوادث قهری و غیر مترقبه و هر آنچه طبق قوانین و عرف جاری کشور «فورس ماژور» نامیده میشود، هر یک از طرفین موفق به ایفای تعهدات خود در این قرارداد نشوند، در آن صورت از طریق مذاکره نسبت به تمدید مدت زمان قرارداد و یا فسخ آن اقدام خواهند نمود.

ماده ۱۱ : فسخ قرارداد

۱-۱۱- در صورت تاخیرات طولانی غیر موجه و عدم اجرای بموقع تعهدات قراردادی و همچنین در صورت عدم اقدام جهت رفع عیب و نقص کالاهای موضوع قرارداد رأس موعد مقرر شده توسط نماینده خریدار، خریدار محق به فسخ قرارداد و اعمال بند ۴-۱۱ ذیل خواهد بود.

۲-۱۱- فروشنده/سازنده اعلام میدارد که در موقع عقد این قرارداد مشمول قانون منع مداخله مصوب ۲۲ دیماه ۱۳۳۷ شمسی نمیباشد. فروشنده/سازنده تعهد مینماید که منافع این قرارداد را به هیچیک از اشخاص یا افرادی که در قانون فوق الذکر پیش بینی شده و یا قابل استنباط از آن میباشند ، انتقال نداده و یا با آنان مشارکت ننماید. در صورت اثبات تخلف از موارد فوق، خریدار محق به فسخ قرارداد و اعمال بند(۴-۱۱)ذیل خواهد بود.

۳-۱۱- در صورت تشخیص وقوع هر یک از موارد مندرج در ماده یک آئین نامه پیشگیری و مبارزه با رشوه در دستگاههای اجرایی موضوع مصوبه شماره ۷۳۳۷۷ ت / ۳۰۳۷۴ مورخه ۱۳۸۳/۱۲/۲۲ هیئت محترم وزیران، خریدار محق به فسخ قرارداد و اعمال بند ۴-۱۱ بر اساس مصوبه هیئت مدیره و یا بالاترین مقام اجرائی دستگاه (مدیرعامل) خریدار خواهد بود.

پتروشیمی خراسان : خریدار			..... : فروشنده/سازنده		
مدیر عامل و عضو هیئت مدیره	عضو هیئت مدیره	مهرشرکت	مدیرعامل	عضو هیئت مدیره	مهرشرکت

۴-۱۱- در صورت فسخ قرارداد توسط خریدار (به هر یک از دلایل مندرج در بندهای این ماده یا سایر مواد این قرارداد) خریدار محق است نسبت به ضبط تمامی ضمانتنامه های فروشنده/سازنده (تحت هر عنوان) و استیفاء خسارات وارده (به تشخیص خود) از محل ضمانتنامه های مذکور و سایر مطالبات فروشنده/سازنده اقدام و در صورت عدم تکافو ، نسبت به ارجاع امر به مراجع قضایی اقدام نماید.

۵-۱۱- پیش از اتمام تعهدات موضوع قرارداد و بدون آنکه تقصیری متوجه فروشنده/سازنده باشد، خریدار بنا به مصلحت خود یا علل دیگر، در هر زمان میتواند با اطلاع کتبی قبلی (حداکثر ۱۵ روز قبل) به فروشنده/سازنده نسبت به ختم قرارداد و فسخ آن اقدام نماید. در اینصورت میزان کالاهای تحویل شده توسط فروشنده/سازنده که مورد تایید خریدار می‌باشد صورت وضعیت گردیده و براساس آن مطالبات فروشنده/سازنده محاسبه و پرداخت خواهد شد. اقدامات لازم درخصوص ضمانت نامه انجام تعهدات مطابق ماده ۵ قرارداد انجام خواهد شد.

۶-۱۱- هرگاه پیش از اتمام کارهای موضوع قرارداد و یا قبل از پایان مدت آن ، بر اساس تشخیص دستگاه نظارت مدیرعامل / بالاترین مقام اجرایی خریدار / و یا هر یک از مراجع ذیصلاح ذیربط تنظیم و عقد قرارداد حاضر در هر مرحله و به هر دلیل مخالف قوانین و مقررات و دستورالعملهای عمومی و یا شرایط خاص پیمان تشخیص و یا اعلام گردد ، قرارداد حاضر بلافاصله و بدون نیاز به اعلام و یا ابلاغ به فروشنده/سازنده، فسخ و از درجه اعتبار ساقط گردیده و اجرا مفاد آن (در هر مرحله و به هر میزان که باشد) متوقف خواهد شد. در این حالت، چنانچه مبنای تشخیص صرفاً قصور خریدار از مفاد قوانین موضوعه و یا هر موضوع دیگری (تحت هر عنوان) اعلام گردد در این صورت میزان خدمات تحویلی و یا میزان فعالیت مورد تائید دستگاه خریدار صورت وضعیت گردیده و بر اساس آن مطالبات فروشنده/سازنده پرداخت خواهد شد و اقدامات لازم در خصوص ضمانت نامه انجام تعهدات انجام خواهد شد. در غیر اینصورت (هر دلیل دیگر) هیچگونه وجهی بابت مطالبات فروشنده/سازنده (راجع به کالاهای خریداری شده) به وی پرداخت نخواهد شد و خریدار علاوه بر اجرای مفاد بند ۴-۱۱ فوق ، نسبت به اجرای اقدامات قانونی اقدام خواهد نمود.

۷-۱۱- فروشنده/سازنده با امضاء ذیل این قرارداد حق هر گونه اعتراض یا ادعایی از ناحیه خود یا قائم مقام قانونی خود را نسبت به تصمیمات و اقدامات خریدار راجع به موارد مندرج در این قرارداد سلب مینماید.

پتروشیمی خراسان : خریدار			..... : فروشنده/سازنده		
مدیر عامل و عضو هیئت مدیره	عضو هیئت مدیره	مهرشرکت	مدیرعامل	عضو هیئت مدیره	مهرشرکت

ماده ۱۲ : حل اختلاف

۱-۱۲- طرفین قرارداد باید سعی نمایند که کلیه اختلافات ناشی از قرارداد حاضر یا مرتبط با آن (بجز بند ۱-۱۱ ماده ۱۱ را ظرف مدت (۳۰) روز از طریق مذاکرات دوستانه حل و فصل نمایند. در صورت عدم توافق موضوع به هیأت داوران که به منظور حل و فصل از سوی طرفین قرارداد تعیین می گردد ارجاع می شود. هر یک طرفین باید یک نفر داور را تعیین نمایند و نفر سوم (سرداور) توسط مدیر حقوقی شرکت پتروشیمی خراسان از بین وکلاء پایه یک دادگستری که تسلط به امر داوری داشته باشد انتخاب گردد. هیأت داوران مطابق قانون تشکیل و در مدت مقرر تصمیم نهایی اتخاذ خواهد نمود. دوره داوری (۳) ماه و در صورت نیاز قابل تمدید خواهد بود.

۲-۱۲- طرفین قرارداد، در بازه زمانی که این ماده در جریان است، موظف به انجام تعهدات خود می باشند.

این قرارداد در پتروشیمی خراسان (سایت صنعتی بجنورد) و در دوازده (۱۲) ماده تدوین و در سه (۳) نسخه تکثیر و تمام نُسخ به تأیید و امضاء طرفین رسیده و هر سه نسخه آن حکم واحد را دارند.

پتروشیمی خراسان : خریدار			..... : فروشنده/سازنده		
مدیر عامل و عضو هیئت مدیره	عضو هیئت مدیره	مهرشرکت	مدیرعامل	عضو هیئت مدیره	مهرشرکت

موضوع : ((مناقصه شماره PKS-40030381)) خرید آجرهای نسوز به تعداد ۵۳۷ عدد

پیوست شماره ۱ : فرم‌های تحویل موقت و قطعی

پتروشیمی خراسان : خریدار			..... : فروشنده/سازنده		
مدیر عامل و عضو هیئت مدیره	عضو هیئت مدیره	مهرشرکت	مدیرعامل	عضو هیئت مدیره	مهرشرکت

موضوع : ((مناقصه شماره PKS-40030381)) خرید آجرهای نسوز به تعداد ۵۳۷ عدد

پیوست شماره دو : نقشها و مشخصات فنی

پتروشیمی خراسان : خریدار			..... : فروشنده/سازنده		
مدیر عامل و عضو هیئت مدیره	عضو هیئت مدیره	مهرشرکت	مدیرعامل	عضو هیئت مدیره	مهرشرکت

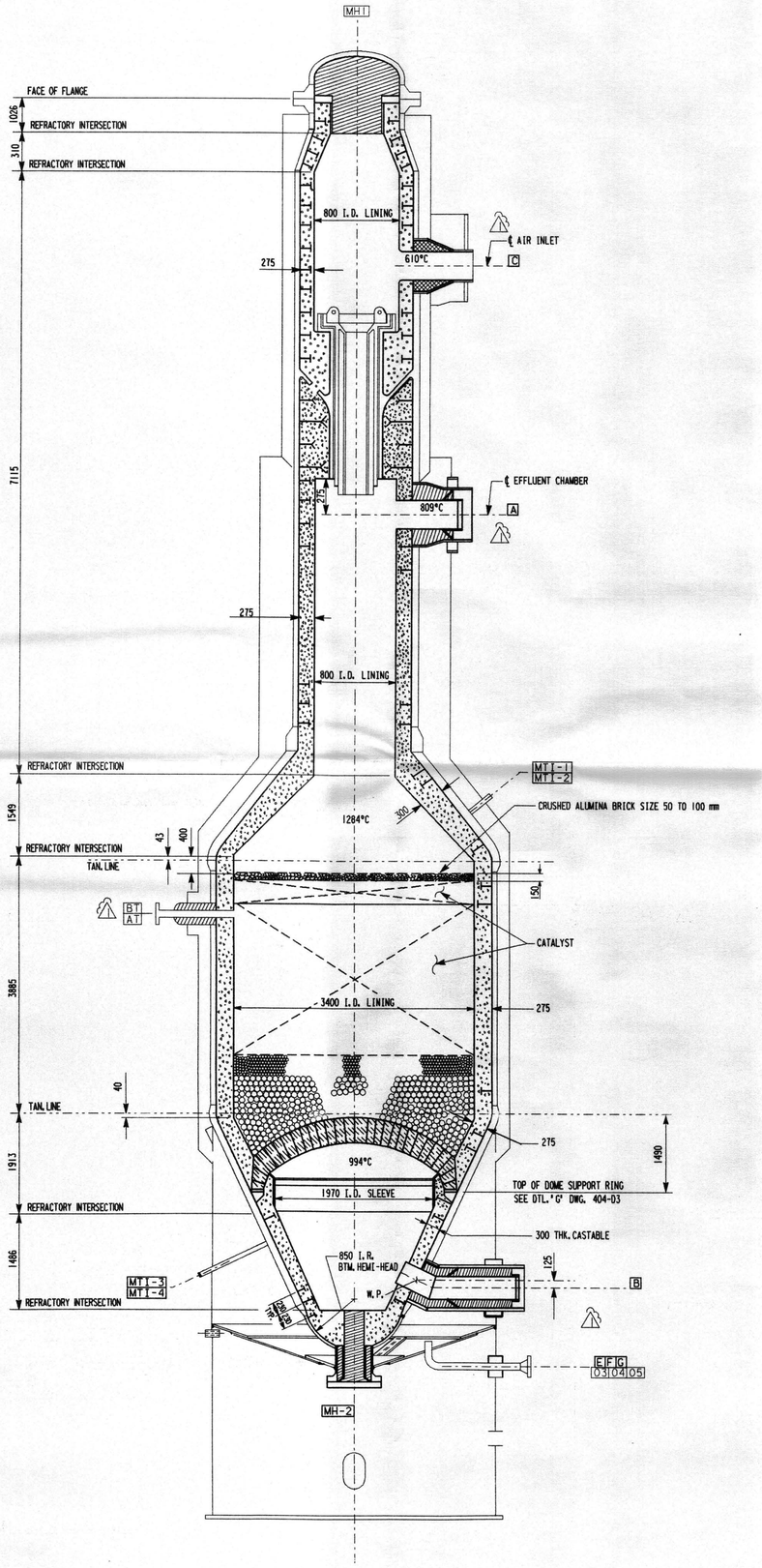

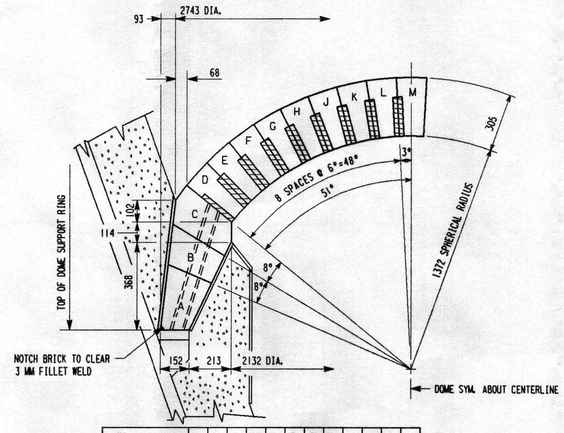

ROW	A	B	C	D	E	F	G	H	J	K	L	M
NUMBER OF BRICKS	60	55	53	53	49	43	36	31	25	18	11	1

DOME DESIGN DATA

MAXIMUM OPERATING TEMPERATURE	1100°C
DESIGN TEMPERATURE	1200°C
MINIMUM DESIGN LOAD	102500 KG/M^2 (UNIFORMLY DISTRIBUTED)

1. A MINIMUM OF 0.673 M^2 OF FLOW AREA IS REQUIRED EVENLY DISTRIBUTED IN BRICK ROWS D THROUGH L.
2. THE BRICK VENDOR SHALL FURNISH DESIGN CALCULATIONS TO M.W. KELLOGG THAT CLEARLY INDICATE THE BRICK DOME IS CAPABLE OF SUPPORTING THE DESIGN LOAD GIVEN ABOVE.
3. THE BRICK VENDOR SHALL FURNISH A SUFFICIENT QUANTITY OF AIR SETTING MORTOR TO PLACE THE DOME.
4. THE BRICK VENDOR SHALL SHOP FIT AND MATCH MARK THE DOME ASSEMBLY, SUPPLY WOODEN FORM AND INSTALLATION DRAWINGS/INSTRUCTIONS FOR FIELD USE.
   ALL FORM PARTS MUST PASS THROUGH A 460 INSIDE DIAMETER BOTTOM MANWAY.
5. THE BRICK VENDOR SHALL DETERMINE THE MOTAR JOINT DIMENSIONS. NOMINAL BRICK DIMENSIONS MAY BE ADJUSTED; SHOW FINAL BRICK DIMENSIONS ON INSTALLATION DRAWINGS.
6. THE BRICK VENDOR MAY REVISE THE QUANTITY OF BRICKS PER ROW PROVIDED SETTING PLAN DRAWINGS SHOWING THE PROPOSED QUANTITY OF BRICKS PER ROW AND ACTUAL OPEN AREA ARE SUBMITTED TO M.W. KELLOGG FOR APPROVAL.
7. THE VENDOR SHALL ASCERTAIN AND STATE THAT THE DOME MATERIAL WILL NOT BE FLUXED OR ACTED UPON BY MATERIALS DIRECTLY CONTACTING IT.
8. MORTAR JOINT DIMENSIONS SHALL BE DETERMINED BY THE VENDOR AND SHALL BE NOTED ON THE INSTALLATION DRAWINGS.
9. FREE SILICA CONTENT NOT TO EXCEED 0.1%.

BED SUPPORT DOME DETAILS

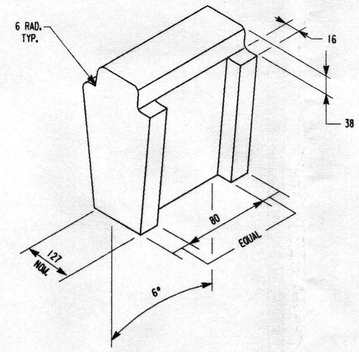

TYPICAL DOME BRICK
ROWS D - L

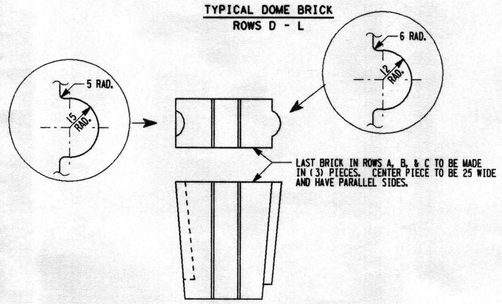

TYPICAL SUPPORT BRICK
ROWS A, B, C

GENERAL NOTES

A. ALL BRICK AND LINING MATERIAL SHALL BE SUFFICIENTLY MORE THAN JUST CAPABLE OF WITHSTANDING DESIGN CONDITIONS SPECIFIED ON THIS DRAWING.

B. NEITHER THE DOME BRICK MATERIAL NOR THE LINING MATERIAL SHALL BE FLUXED OR ACTED UPON BY MATERIALS IN DIRECT CONTACT WITH THEM WHILE OPERATING IN THE CHEMICAL ATMOSPHERE DESCRIBED BELOW.

% BY VOLUME OF FLOWING COMPONENT

N_2	A	H_2	CO	CO_2	CH_4	H_2O
0.6	0.1	38.1	5.1	6.0	6.5	43.6

C. FREE SILICA CONTENT OF LINING MATERIAL TO BE NOT MORE THAN 0.1%.

FIELD NOTES

1. THE PRESSURE SEAM WELDS SHALL BE COMPLETED FIRST. BACKCHIPPING GRINDING FLUSH, 100% X-RAY AND MAGNAFLUX IS REQUIRED. AFTER SLEEVE SEGMENTS ARE IN PLACE, CASTABLE SHALL BE POURED IN THRU POUR CPLG., UNTIL ANNULUS IS FULL AND VENT CPLG. IS LOADED. THEN PLUGS FOR VENT AND POUR CPLGS. SHALL BE SCREWED IN AND WELDED IN PLACE AND WELDS EXAMINED BY MAGNAFLUX.
2. THE ENTIRE VOLUME OF CASTABLE FROM BOTTOM SPHERICAL HEAD TO THE BOTTOM OF THE 650 DIA. NECK SHALL BE POURED WITH DROP FORMS IN ACCORDANCE WITH LINING SPEC. PVL-R2103.
3. BEFORE POURING CASTABLE, FIELD TO MAKE SURE THAT THERE IS A SUFFICIENT QUANTITY ON HAND TO COMPLETE THE JOB, THAT ONCE THE POURING BEGINS THE POURING OPERATION IS NOT INTERRUPTED UNTIL THE VESSEL IS LINED WITH CASTABLE AS SHOWN IN THE ELEVATION VIEW.
4. THE CLEAR OPENING THRU DOME SHALL BE MAINTAINED WHEN MORTARING DOME BRICKS AND SETTING ALL HOLES SHALL BE CLEARED OF MORTAR TO MAINTAIN THIS REQUIREMENT. A KELLOGG INSPECTOR WILL CHECK CAREFULLY.
5. CARDBOARD PROVIDED ON EXTERIOR SURFACES OF SHROUDS SHALL NOT BE REMOVED. CARE SHALL BE EXERCISED TO PROTECT CARDBOARD AND ASSURE THAT IT IS IN PLACE PRIOR TO POURING THE LINING.
6. LINING TO BE CONDITIONED IN ACCORDANCE WITH PVL-R2103.
7. DRYING OUT TEMPERATURE NOT TO EXCEED 802°C.

MATERIAL SPECIFICATION

DESCRIPTION	FOR FIRE BRICK DOME	ALUMINA SPHERES
PYROMETRIC CONE EQUIVALENT - A.S.T.M. C24		
ORTON STANDARD CONE NO.	40 MIN.	42 MIN.
TEMPERATURE EQUIVALENT	1885°C	2015°C
REHEAT (PERMANENT LINEAR CHANGE) - A.S.T.M. C113		
CONTRACTION OR EXPANSION AT		
1760° FOR 4 HOURS	CONTR./EXPAN. 1.2/1.5%	CONTR. 0.05%
1816° FOR 4 HOURS	CONTR./EXPAN. 1.2/1.4%	CONTR. 0.08%
HOT LOAD TEST - A.S.T.M. C16		
DEFORMATION AT 1593°C FOR 1 ½HRS	± 1.5%	0.2 - 0.5%
PANEL SPALLING TEST - A.S.T.M. C122		
PREHEAT AT 1649° - SPALLING LOSS	1.0% MAX.	0.0 - 0.1%
APPARENT POROSITY - A.S.T.M. C20	20% MAX.	18%
BULK DENSITY - A.S.T.M. C20		
GRAMS PER CUBIC CENTIMETER	2.73 MIN.	1.73
MODULUS OF RUPTURE - A.S.T.M. C133	70 KG/SQ.CM. MIN.	230 KG/SQ.CM MIN.
COLD CRUSHING STRENGTH - A.S.T.M. C133	281 KG/ SQ.CM. MIN	490 KG/SQ.CM. MIN.
CHEMICAL ANALYSIS - A.S.T.M. C573		
SILICA - SiO_2	0.5% MAX.	0.2% MAX.
ALUMINA - Al_2O_3	99% MIN.	99% MIN.
IRON OXIDE - Fe_2O_3	0.8% MAX.	0.4% MAX.
LIME - CaO	0.1% MAX.	0.03% MAX.
MAGNESIA - MgO	0.2% MAX.	0.05% MAX.
TITANIA - TiO_2	0.4% MAX.	0.01% MAX.
ALKALIES - Na_2O AND K_2O	0.8% MAX.	0.3% MAX.

KEY TO VESSEL DOME LINING MATERIAL

- SHOP INSTALLED INSULATING CASTABLE (BUBBLED ALUMINA) ACCEPTABLE PRODUCTS: A.P. GREEN — GREENCAST 97L; CARBORUNDUM — ALFRAX 57; NORTON — CA 333; PLIBRCO — PILICAST -LWI606
- SHOP INSTALLED CASTABLE (TABULAR ALUMINA) PER SPEC PVL-R2103
- FIELD INSTALLED REFRACTORY CASTABLE (TABULAR ALUMINA) ACCEPTABLE PRODUCTS: SEE SPECIFICATION PVL-R2103
- FIELD INSTALLED INSULATING CASTABLE (BUBBLED ALUMINA) ACCEPTABLE PRODUCTS: SEE SPECIFICATION PVL-R2103
- HIGH ALUMINA BRICK FOR DOME PER MATERIAL SPECIFICATION TABLE
- 25 ø HIGH ALUMINA SPHERES PER MATERIAL SPECIFICATION TABLE
- 50 ø HIGH ALUMINA SPHERES PER MATERIAL SPECIFICATION TABLE

کپی کنترل شده
CONTROLLED COPY

REV	REVISION DESCRIPTION/ISSUE STATUS	DATE	ORIG	CHECK	REVIEW	APPR
1	REVISED AS MARKED	12OCT92	VJB	WTM	TMA	TMA

SIGNATURE BOXES SHALL BE COMPLETED IN ACCORDANCE WITH DISCIPLINE QC PROCEDURES

THIS DOCUMENT CONTAINS INFORMATION WHICH IS THE PROPERTY OF M.W. KELLOGG AND/OR KHPC. THIS INFORMATION IS TO BE HELD IN CONFIDENCE, NO DISCLOSURE, REPRODUCTION OR OTHER USE OF THIS DOCUMENT IS TO BE MADE WITHOUT THE PRIOR WRITTEN CONSENT OF M.W. KELLOGG AND/OR KHPC.

M. W. Kellogg Limited

KHORASAN PETROCHEMICAL COMPANY
KHORASAN PETROCHEMICAL COMPLEX
BOJNURD, IRAN

N. P. C.

1000 MTPD LOW ENERGY AMMONIA PLANT
SECONDARY REFORMER
INTERNAL LINING DETAILS

CLIENT JOB NUMBER	CLIENT DRAWING NUMBER
1103	KHR-2103-D08

GAT CODE	ITEM OR CLASS	AREA	UNIT	SCALE	JOB NUMBER	DRAWING NUMBER	REV
	R-2301				5429	403-D8	1

FILE V14:ZHAI:[155,102]40308.DGN;1
DATE 15-OCT-92 TIME 09:56:09
ISSUE BY BRANDON BOX T18A

A1 594X841

THIS DRAWING AND INFORMATION CONTAINED THEREIN ARE THE PROPERTY OF UBE INDUSTRIES, LTD. AND MAY NOT BE USED WITHOUT THE WRITTEN CONSENT OF UBE.

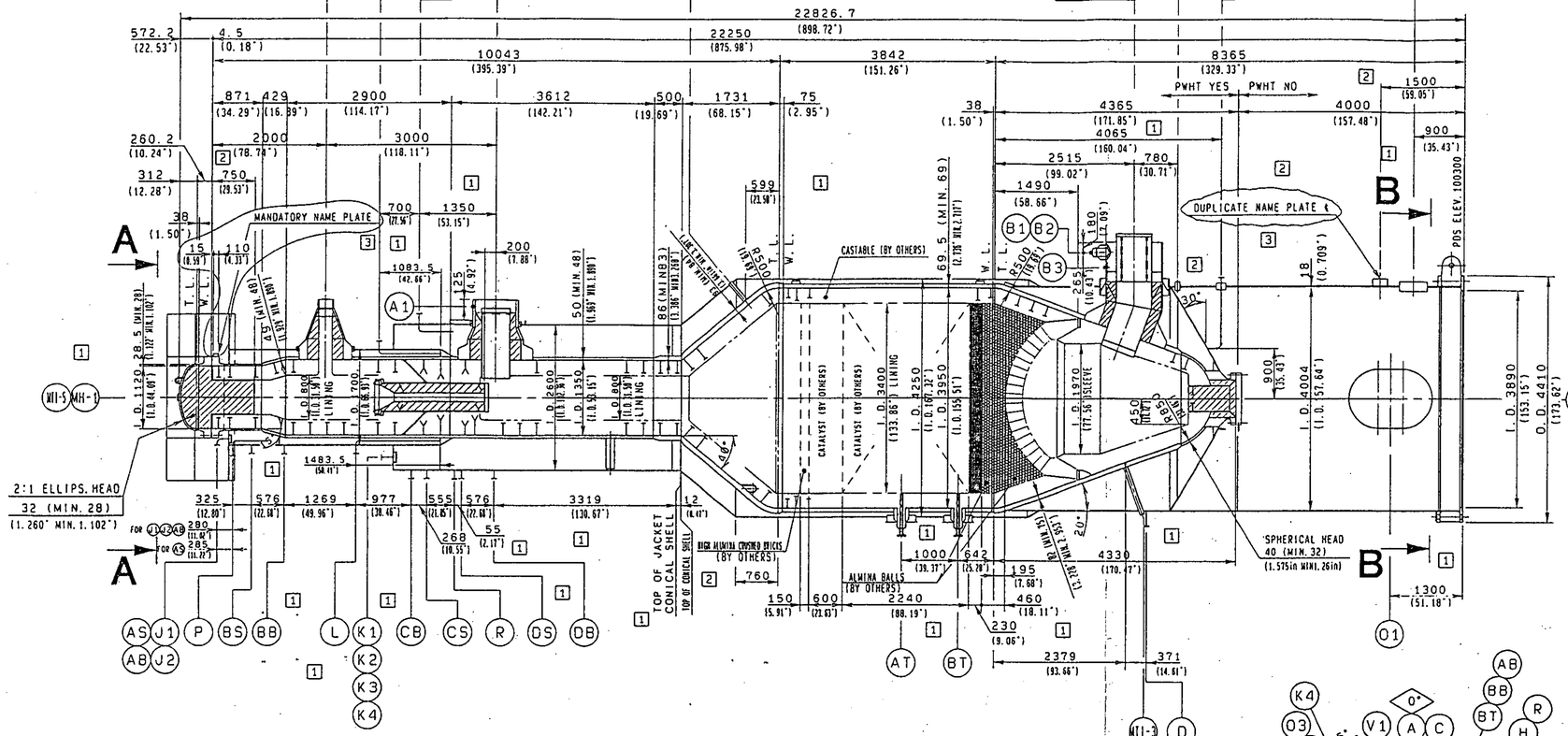

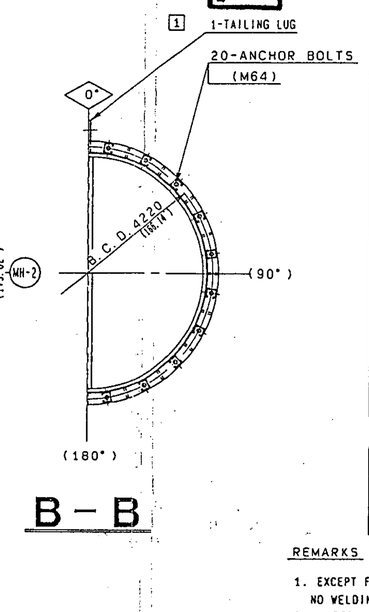

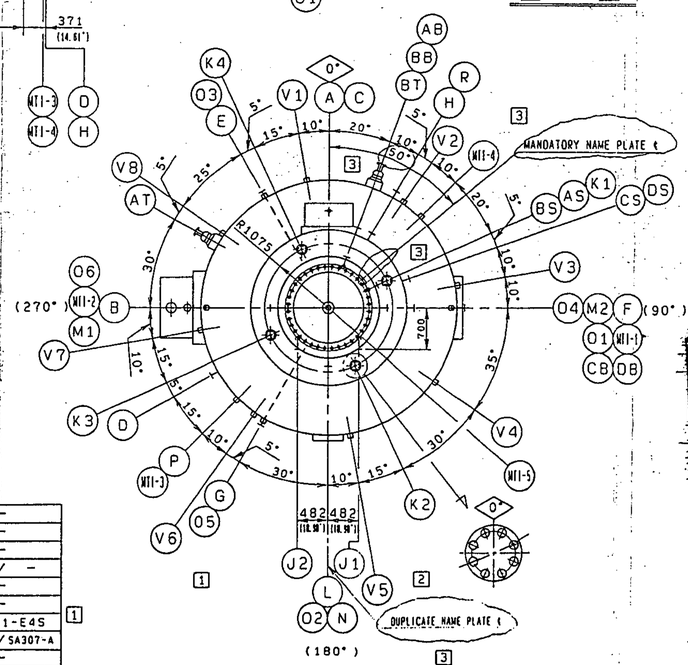

DESIGN DATA

	SHELL SIDE	JACKET SIDE
CODE	ASME SEC VIII DIV.1 1992EDITION	NONE
FLUID	HYDROCARBON AIR/STEAM	WATER
M. A. W. P.	(572PSIG) 40.23 kgf/cm²G	—
DESIGN PRESS.	(565PSIG) 39.7 kgf/cm²G	ATOMOSPHERIC
DESIGN TEMP.	(401/ 10.5°F) 205/ -12 °C	[3] (230°F) 110 °C
MIN. DESIGN METAL TEMP.	(10.5 °F) -12 °C	—
TEST PRESS. HYDRO STATIC	(890PSIG) 62.6 kgf/cm²G	[1] — kgf/cm²G
TEST PRESS. PNEUMATIC	— kgf/cm²G	— kgf/cm²G
RADIOGRAPHIC EXAMINATION	FULL	NO
POSTWELD HEAT TREATMENT	YES	NO
IMPACT TEST	YES	NO
LETHAL SERVICE	NO	NO
JOINT EFFICIENCY	100 %	65 %
CORROSION ALLOWANCE	3 mm	0 mm
INSULATION	NO	NO
FIRE PROOF	NO	NO
PAINTING	YES MFR. PPS-Z-32	YES MFR. PPS-Z-32
SPARE PARTS GASKET	※1 %	※1 %
SPARE PARTS BOLT・NUT	※1 %	※1 %
SPARE PARTS ANCHOR	15 %	— %
WEIGHT ERECTION	129500	kg/SET
WEIGHT INTERNAL	114000	kg/SET
WEIGHT OTHERS	93200	kg/SET
WEIGHT OPERATING	400500	kg/SET
WEIGHT FULL OF WATER	336700	kg/SET
ACCESSORY		

TEMPLATE, NAME PLATE, PLATFORM & LADDER CLIP

PLATFORM , LIFTING LUG.

※1

	ERECTION & PRECOMMISSIONING	COMMISSIONING & START-UP	TWO YEARS NORMAL OPERATION
GASKET	100%	100%	300%
BOLT & NUT	5% (MIN. 2SETS)	5% (MIN. 2SETS)	

REMARKS

1. EXCEPT FOR ATTACHMENT OF PIPING AT STUB END CONNECTIONS NO WELDING IS PERMITTED ON THIS VESSEL.
2. WATERJACKET SHOULD BE INSTALLED TEMPORARY AT SHOP AND SHIPPED SEPARATELY.
3. PLATFORM WITH HANDRAIL SHIPPED AS FULLY ASSEMBLED.
4. LINING WHICH IS SHOWN ▨ SHALL BE FILLED AT SHOP.
5. [1] OVER PRESSURE PROTECTION SHALL BE INSTALLED ON PIPING SYSTEM BY CUSTOMER.
6. FLANGE SURFACE SHALL HAVE A SMOOTH FINISH GASKET FACING. (62~125AARH)
7. [1] THE IMPACT TEST SHALL BE PERFORMED AS THE FOLLOWING ITEMS. [1]

PLATE	T86 SHELL, T93, T82 CONICAL SHELL
FORGING	(A)(B)(C)(MH-1)(MH-2)(AT)(BT)(A1)(B1) NOZZLE

NOZZLE LIST

B2, B3	—	1"	—	2	ANSI #6000	BOSS		
B1	—	6"	—	1	—	—		
A1	—	1"	—	1	ANSI #6000	BOSS		
V1~V8	SKIRT SLEEVE	3"	XS	8				
O6	SKIRT SLEEVE	1220I.D.	t20	1				
O3~O5	SKIRT SLEEVE	6"	XXS	3				
O2	SKIRT ACCESS	500 I.D.	t18	1				
O1	SKIRT ACCESS	1050×1500	t18	1				
MTI-5	METAL TEMP. INDICATOR	—	—	1	—	—	—	
MTI-4	METAL TEMP. INDICATOR	2-1/2"	40	1	—	—	—	
MTI-3	METAL TEMP. INDICATOR	2-1/2"	40	1	—	—	—	
MTI-2	METAL TEMP. INDICATOR	2-1/2"	40	1	—	—	—	
MTI-1	METAL TEMP. INDICATOR	2-1/2"	40	1	—	—	—	
BT	TEMPERATURE INDICATOR	1-1/2"	—	1	ANSI #300	LVN. RF.	2480	
AT	TEMPERATURE INDICATOR	1-1/2"	—	1	ANSI #300	LVN. RF.	2480	
MH-2	MANHOLE	28"	—	1	API #300	LVN. RF.	—	WITH BLIND FLANGE
MH-1	MANHOLE	46"	—	1	API #300	WN. RF.	—	
C	AIR/STEAM INLET	10"	—	1	—	STUB END	1750	
B	HYDROCARBON OUTLET	40"	—	1	—	STUB END	2800	
A	HYDROCARBON INLET	30"	—	1	—	STUB END	1750	

VESSEL SIDE

NOZZLE NO.	SERVICE	SIZE	SCH. NO.	NO. REQ'D	RATING	TYPE	SHELL & TO FACE	REMARKS
DS	INSTRUMENT/L.G.	1"	XXS	1	ANSI #300	VN. RF.	1500	
CS	INSTRUMENT/L.G.	1"	XXS	1	ANSI #300	VN. RF.	1500	
DB	INSTRUMENT/L.G.	2"	XXS	1	ANSI #300	VN. RF.	1500	
CB	INSTRUMENT/L.G.	2"	XXS	1	ANSI #300	VN. RF.	1500	
BS	INSTRUMENT LEVEL	1"	XXS	1	ANSI #300	VN. RF.	1050	
AS	INSTRUMENT LEVEL	1"	XXS	1	ANSI #300	VN. RF.	1050	
BB	INSTRUMENT/L.T.	2"	XXS	1	ANSI #300	VN. RF.	1050	
AB	INSTRUMENT/L.T.	2"	XXS	1	ANSI #300	VN. RF.	914	
R	RECIRCULATION	4"	160	1	ANSI #150	VN. RF.	1500	WITH BLIND FLANGE
P	OVER FLOW	2"	XXS	1	ANSI #150	VN. RF.	1050	
N	OVER FLOW	2"	XXS	1	ANSI #150	VN. RF.	1500	
M2	WATER DRAIN	2"	—	1	ANSI #150	LVN. RF.	1000	
M1	WATER DRAIN	2"	—	1	ANSI #150	LVN. RF.	1000	
L	WATER INLET	2"	—	1	ANSI #150	LVN. RF.	1050	
K4	STEAM VENT	4"	160	1	ANSI #150	VN. RF.	—	
K3	STEAM VENT	4"	160	1	ANSI #150	VN. RF.	—	
K2	STEAM VENT	4"	160	1	ANSI #150	VN. RF.	—	
K1	STEAM VENT	4"	160	1	ANSI #150	VN. RF.	—	
J2	STEAM VENT	3"	XXS	1	ANSI #150	SO. RF.	700	
J1	STEAM VENT	3"	XXS	1	ANSI #150	SO. RF.	700	
H	RECIRCULATION	2"	80	1	ANSI #150	VN. RF.	2252	WITH BLIND FLANGE
G	BLOW DOWN	2"	XXS	1	ANSI #150	VN. RF.	2225	
F	DRAIN	2"	XXS	1	ANSI #150	VN. RF.	2225	
E	BLOW DOWN	2"	XXS	1	ANSI #150	VN. RF.	2225	
D	WATER IN	1-1/2"	80	1	ANSI #150	VN. RF.	2252	

WATER JACKET SIDE

NOZZLE NO.	FORCE FX	FORCE FY	FORCE FZ	MOMENT MX	MOMENT MY	MOMENT MZ
NOZZLE A CASE1	8045	-9319	0	0	0	61974
NOZZLE A CASE2	0	-7852	4857	4233	3482	0
NOZZLE B CASE1	33180	-8270	-20380	1070	105810	31010
NOZZLE B CASE2	0	-22170	-61950	34260	0	0
NOZZLE C CASE1	-920	65	-1535	2395	-3895	-2915
NOZZLE C CASE2	-175	60	-2100	2560	-4985	-1990

MATERIAL

		SHELL SIDE	WATER JACKET SIDE
EXTERNAL		SA516-55	—
INTERNAL		—	—
INTERNAL BOLT/NUT		/	— / —
INTERNAL PIPE		SB407 UNS-N08811(INCOLOY 800HT)	[1] —
INTERNAL PLATE		SA-203-C SB409 UNS-N08811(INCOLOY 800HT)	[1] —
GASKET FOR NOZZLE		V#6591-E7S	V#7591-E4S
BOLT/NUT FOR NOZZLE		SA193-B7/SA194-2H	SA307-B / SA307-A
BASE PLATE		SA516-70	—
SKIRT OR SUPP.		SA516-55	—
NOZZLE FLANGE		SA105, SA182-F11-CL2 SB409 UNS-N08811(INCOLOY 800HT) SA181-70	[1] SA105
NOZZLE NECK		SA516-70, SA240-304H SB409 UNS-N08811(INCOLOY 800HT)	[1] SA106-B
HEAD		SA516-70	—
SHELL		SA516-70	SA516-55, SA283-C

ORDER NO.	NO. OF COMPL ASSY	DAI NO.	CHU NO.	SHO NO.	CUSTOMER	TOTAL PCS MFD	OSGHO CODE	DATE	APPVD	DATE	MULTI MARK (X)	REV NO.	DESCRIPTION	OSGHO	DATE	APPVD	DATE
30838	1	60	01		ﾋﾖｳｹﾞﾝｷｺｳｷｹﾝｷｭｳｼｮ イﾗﾝ	× 1	1.SA110 214	'93 5.24	S.M.	'93 5.31		3					
												2					
												1	AS MARKED	T. S	94 02.04	N. K	94 02.04
												2	AS MARKED	T. S	93 11.30	H. T	93 12.01
												3	AS MARKED	T. S	93 08.18	H. T	93 08.19

SCALE	1:50	DATE	
DRAWN	(G)S. ANNO	'93. 5. 21	
DSGNO	T. SAITO	'93. 5. 24	
CHKD	S. YOSIMURA	'93. 5. 31	
APPVD	H. TAKAHASHI	'93. 5. 31	
	S. MAEDA	'93. 5. 31	

UBE UBE MACHINERY WORKS UBE INDUSTRIES, LTD.

R-2103
SECONDARY REFORMER
DIMENSION OUTLINE DRAWING

ASSY DWG NO.

ORIG DWG NO.

DWG NO. 596-03860-001-0

A1 UBE YAMAGUCHI JAPAN 3HGR A1E03

RECEIVED 94.3.31 DESIGN SECT. KAWASAKI HEAVY INDUSTRIES, LTD.

KELLOGG JOB NO. 5429
ITEM NO. R-2103
PURCHASE ORDER NO. B2UP00
REQUISITION NO. 5429-2101-0313-04
DATA GROUP NO. A
VENDOR DOCUMENT NO. 596-03860-001-0

VENDOR DISPOSITION:
☒ CERTIFIED FINAL AND COMPLETE AT REV. 3
☐ CERTIFIED FINAL EXCEPT AS INDICATED
SIGNED DATE 94.3.18

MWX DISPOSITION:
☐ REJECT ☐ COMMENTS AS NOTED
☒ NO COMMENTS ☐ NOT REVIEWED
SIGNED DATE 94.4.29

KELLOGG REVIEW AND COMMENTS SHALL NOT BE ASSUMED TO INDICATE EITHER APPROVAL RESPONSIBILITY OR LIABILITY FOR ACCURACY AND COMPLETENESS OF THIS DOCUMENT OR TO ALTER ANY CONTRACTUAL TERMS AND CONDITIONS

KHPC DOCUMENT NO. KHV-R2103-03 REV. C

3	92.10	H. NAKAMURA
2	91.12	H. NAKAMURA
1	89.3	T. YONEZAWA
0	89.3	H. NAKAMURA

Q. C. REVIEW

ASME "U"

ACCEPTANCE FOR ENGINEERING USE
THIS DOCUMENT IS:
ACCEPTED (AC)
ACCEPTED WITH COMMENTS (AC-C)
NOT REVIEWED-ACCEPTED (NA)
NOT ACCEPTED (NAC)
ACCEPTANCE DOES NOT RELIEVE VENDOR FROM REQUIRED MATERIAL OR CONFORMANCE WITH ORDER. REFER TO VENDOR FOR FULL DEFINITION OF ACCEPTANCE CONDITIONS
REVIEWER SIGNED DATE

6-118

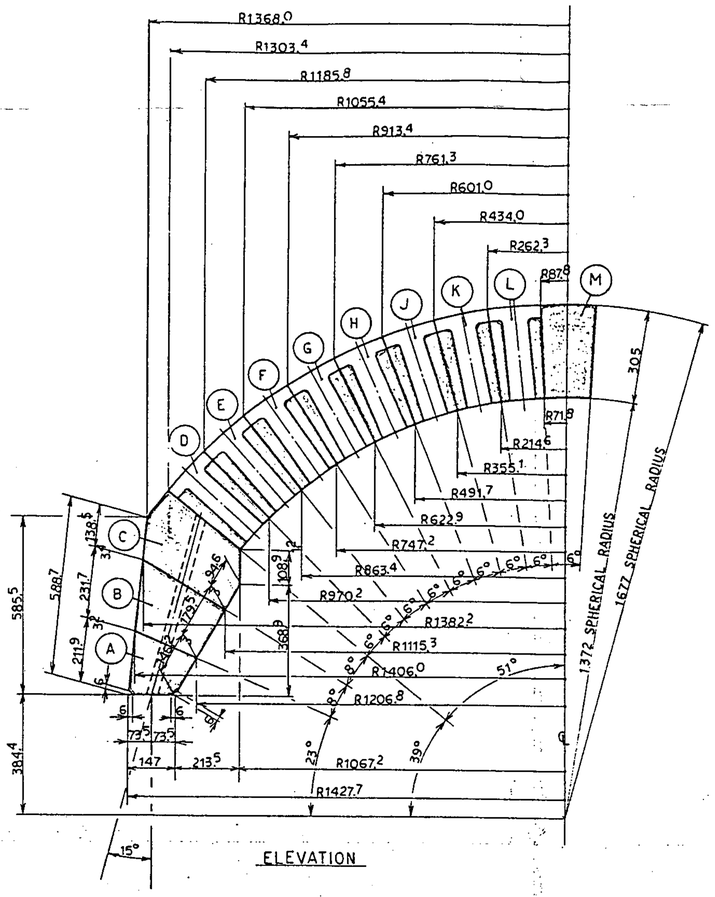

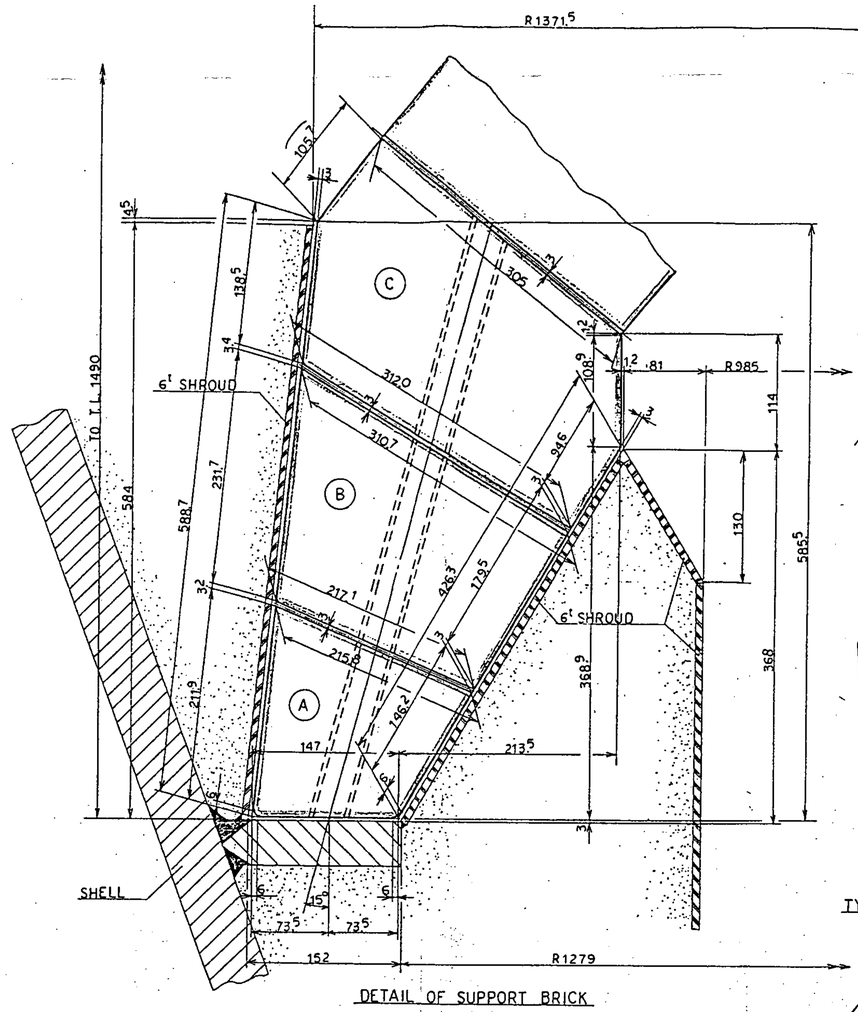

DETAIL OF SUPPORT BRICK

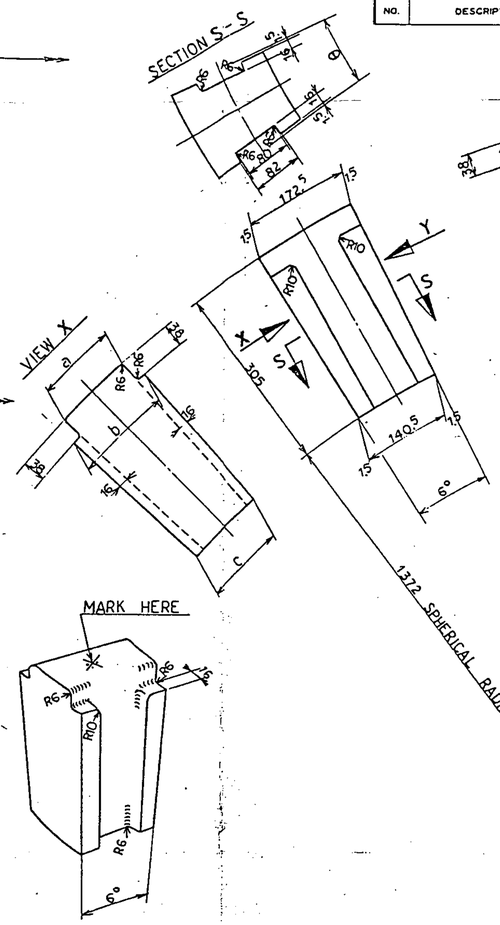

TYPICAL DOME BRICK

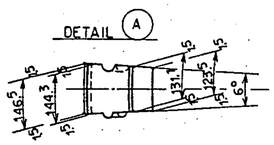

DETAIL (A)

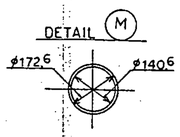

DETAIL (M)

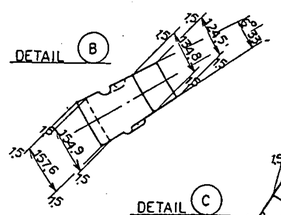

DETAIL (B)

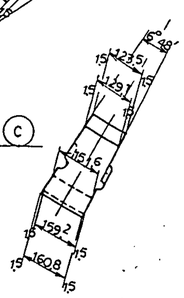

DETAIL (C)

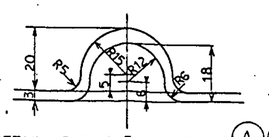

DETAIL OF TONGUE AND GROOVE (A)(B)(C)

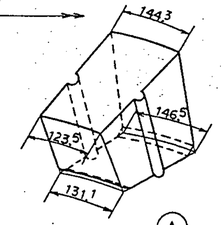

SUPPORT BRICK (A)

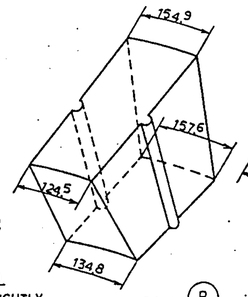

SUPPORT BRICK (B)

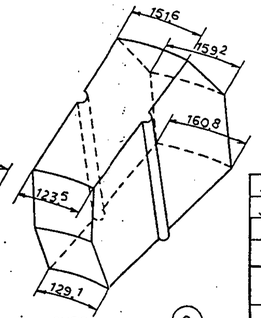

SUPPORT BRICK (C)

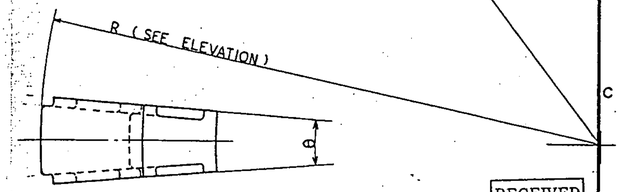

MARK/DIMENSION/θ/NO. OF BRICKS

MARK	DIMENSION a	b	c	d	e	f	θ	QUANTITY (Pcs)	SPARE (Pcs)	ORDER NUMBER (Pcs)	UNIT WEIGHT (Kg)	WEIGHT (Kg)
A	—	—	—	—	—	—	6°	60	15	75	13.8	1,035.0
B	—	—	—	—	—	—	6°33′	55	14	69	24.1	1,662.9
C	—	—	—	—	—	—	6°48′	53	13	66	32.0	2,112.0
D	122.5	151.0	125.5	108.5	137.0	114.5	6°55′	52	13	65	17.6	1,144.0
E	120.0	148.5	124.0	103.5	132.0	110.0	7°30′	48	13	61	16.9	1,030.9
F	130.5	159.0	132.5	108.5	137.5	114.5	9°	40	10	50	18.0	900.0
G	124.0	152.5	127.0	98.0	127.0	106.0	10°	36	10	46	16.8	772.8
H	114.0	143.0	119.0	83.5	112.5	94.0	11°15′	32	8	40	15.1	604.0
J	122.0	150.5	125.5	79.0	108.5	90.5	15°	24	5	29	15.4	446.6
K	135.0	163.0	136.0	68.5	98.5	82.0	22°30′	16	5	21	15.6	327.6
L	238.0	264.0	220.0	58.5	88.5	74.0	60°	6	3	9	22.0	198.0
M	—	—	—	—	—	—	—	1	1	2	18.7	37.4

TOTAL WEIGHT 10t271.2kg

MORTAR : UR-95D 840kg

NOTES

1. ALL BRICKS MUST BE ASSEMBLED ON THE WOODEN FORM IN MANUFACTORY. CARD BOARD(t=25m/m) SHALL BE PUT INTO SPACE OF EACH BRICKS. AND IF NECESSARY ADJUSTMENT OF BRICK FOR SET TIGHTLY, BRICK SHALL BE GRINDED WITH GRINDER. MATCH MARK SHALL BE MARKED ON THE EACH BRICKS AFTER ALL BRICKS FITTED UP.
2. OVERALL MORTAR JOINT DIMENSIONS ARE 3m/m.
3. ALL HORIZONTAL RADII ARE DISTANCES FROM THE CENTER AXIS OF DOME TO THE CENTERS OF EACH BRICKS CONTACT.
4. MATERIAL OF BRICKS : HI-ALTON-U
5. MATERIAL OF MORTAR : UR-95D

NO.	DESCRIPTION	MAT'L	QUANT WORK	QUANT SPARE	REMARKS

CONTROLLED COPY

JOB No. 5429
ITEM No. R-2103
PURCHASE ORDER No. B2352040
REQUISITION No. 5429-2121-0361-01
DATA GROUP No. B-1
VENDOR DOCUMENT No. J-94016-1

VENDOR DISPOSITION:
☑ CERTIFIED FINAL AND COMPLETE AT REV. 0
☐ CERTIFIED FINAL EXCEPT AS INDICATED
SIGNED ... DATE MAR. 3. '94

MWK DISPOSITION:
☐ REJECT ☐ COMMENTS AS NOTED
☑ NO COMMENTS ☐ NOT REVIEWED
SIGNED ... DATE 23 MAR 1994

KELLOGG REVIEW AND COMMENTS SHALL NOT BE ASSUMED TO INDICATE EITHER APPROVAL RESPONSIBILITY OR LIABILITY FOR ACCURACY AND COMPLETENESS OF THIS DOCUMENT OR TO ALTER ANY CONTRACTUAL TERMS AND CONDITIONS

KHPC DOCUMENT No. KHV-R2103-02 REV. 0

RECEIVED
'94.4.12
DESIGN SECT. KAWASAKI HEAVY INDUSTRIES, LTD.

ACCEPTANCE FOR ENGINEERING USE
ACCEPTED
ACCEPTED WITH COMMENTS
NOT REVIEWED-RE-ACCEPTED
NOT ACCEPTED
ACCEPTANCE DOES NOT RELIEVE VENDOR FROM SUPPLYING MATERIAL IN CONFORMANCE WITH ORDER. REFER TO KMI-1 FOR FULL DEFINITION OF ACCEPTANCE CONDITIONS
BY/DATE ... MARTO 93/04/24

J-94016-4	GAUGE FOR DOME BRICKS.
J-94016-2	WOODEN FORM FOR DOME BRICKS.
DWG. NO.	TITLE

REFERENCE DRAWINGS

KAWASAKI HEAVY INDUSTRIES., LTD.
1000 MTPD LOW ENERGY AMMONIA PLANT
SECONDARY REFORMER
DETAILS & ASSEMBLY OF DOME BRICKS

APPROVED BY ... DATE JAN. 21. 1994 ... JOB NO.
CHECKED BY ... SCALE 1/10 1/5 1/3 1/1 ... SHEET NO.
DESIGNED BY ... DWG. NO. J-94016-1
DRAWN BY KTR/Sakura

MARK	DESCRIPTION	APPROVED	CHECKED	REVISED	DATE

REVISIONS

Plibrico JAPAN Co.

This drawing is the property of the Plibrico Japan Company and is loaned without consideration other than the borrower's agreement that it shall not be reproduced, copied, loaned or disposed of, directly or indirectly, nor used for any purpose other than that for which it is specifically furnished.

DWG. NO. J-94016

6-2/6

NO.	DESCRIPTION	MAT'L	QUANT WORK	QUANT SPARE	REMARKS

DWG. NO. J-94016

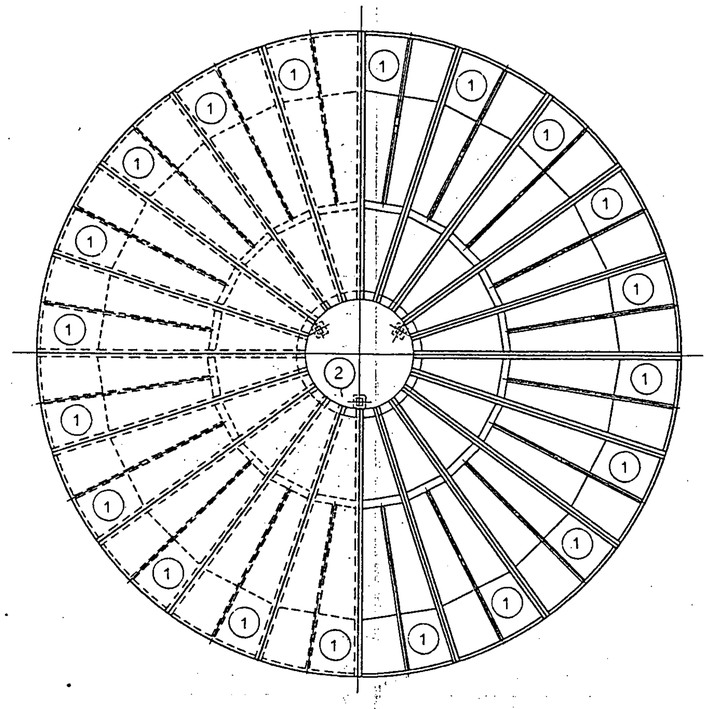

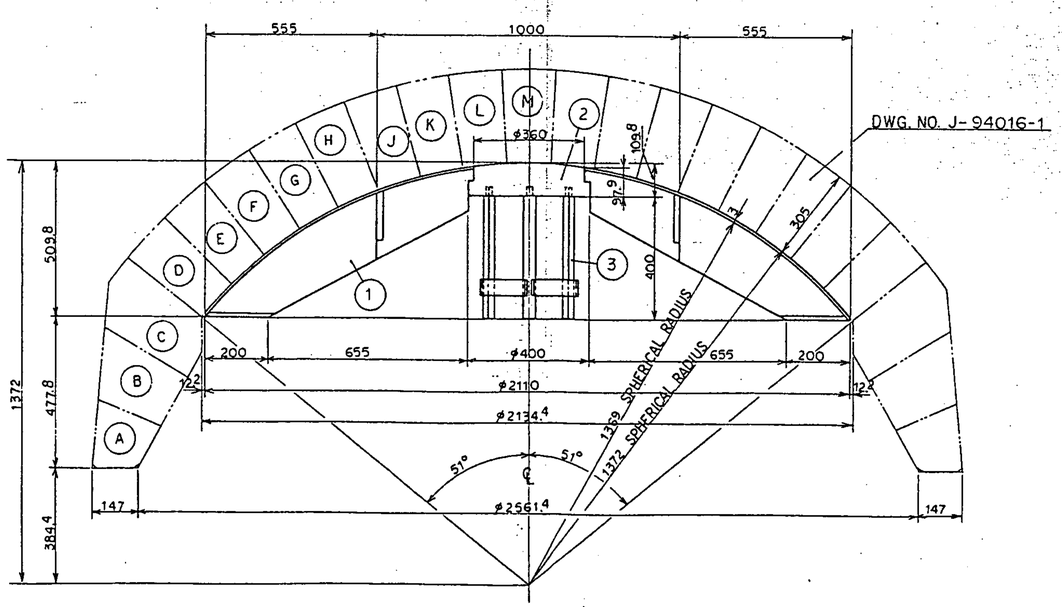

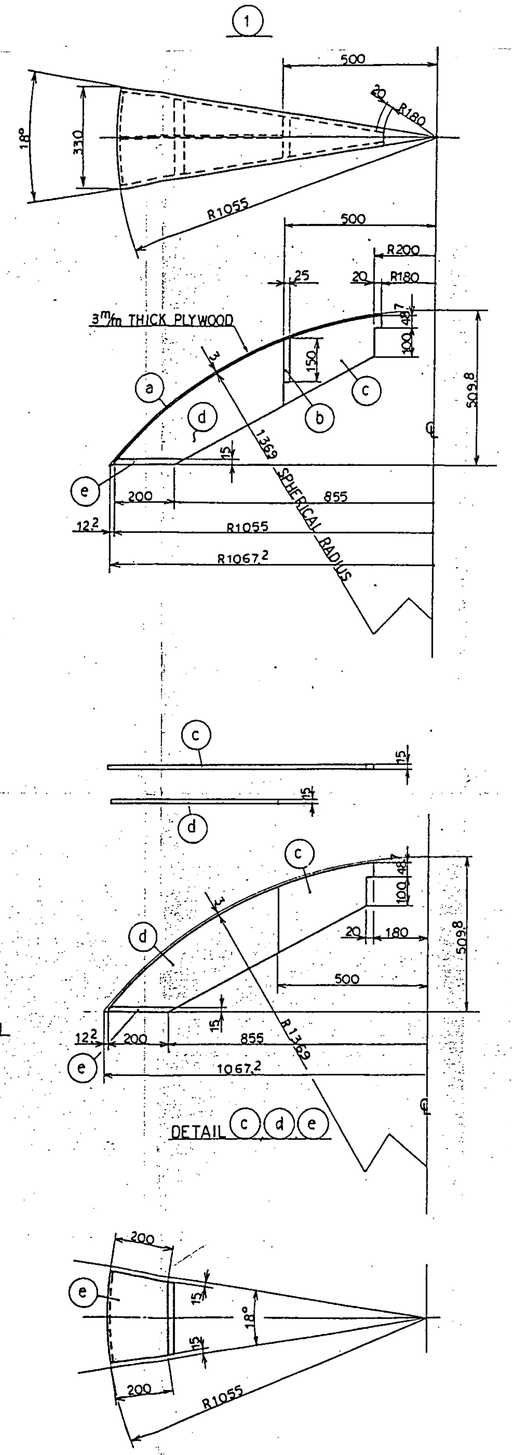

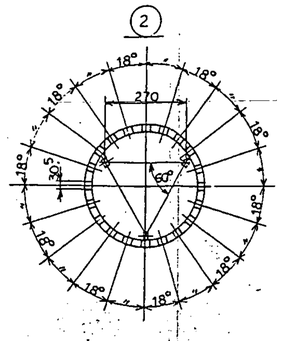

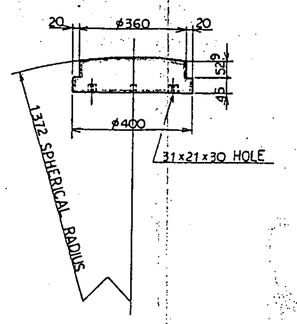

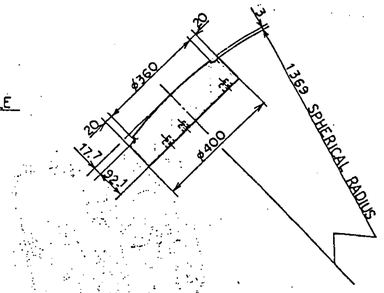

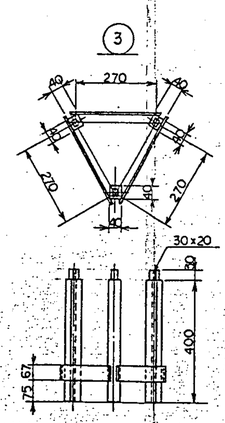

NOTES

1. THIS DRAWING SHOWS THE WOODEN FORM FOR LAYING DOME BRICKS.
2. PAINT COAT ON THE SURFACE OF WOODEN FORMS.

کپی کنترل‌شده
CONTROLLED COPY

JOB No.	5429
ITEM No.	R-2103
PURCHASE ORDER No.	B25R-0080
REQUISITION No.	5429-2191-P36(-01
DATA GROUP No.	8-1
VENDOR DOCUMENT No.	J-94016-2

VENDOR DISPOSITION:
☒ CERTIFIED FINAL AND COMPLETE AT REV. 0
☐ CERTIFIED FINAL EXCEPT AS INDICATED
SIGNED K. Ito DATE MAR. 3, '94

WWK DISPOSITION:
☐ REJECT ☐ COMMENTS AS NOTED
☒ NO COMMENTS ☐ NOT REVIEWED
SIGNED [illegible] DATE 23 MAR 94

KELLOGG REVIEW AND COMMENTS SHALL NOT BE ASSUMED TO INDICATE EITHER APPROVAL RESPONSIBILITY OR LIABILITY FOR ACCURACY AND COMPLETENESS OF THIS DOCUMENT OR TO ALTER ANY CONTRACTUAL TERMS AND CONDITIONS

KHPC DOCUMENT No. KHV-82103-03 REV. 0

ACCEPTANCE FOR ENGINEERING USE
Time Sentence: 24
ACCEPTED (Ac) —
ACCEPTED WITH COMMENTS (Ac-C) —
NOT REVIEWED-ACCEPTED (Ac) —
NOT ACCEPTED (Rac) —
ACCEPTANCE DOES NOT RELIEVE VENDOR FROM FURNISHING MATERIAL IN CONFORMANCE WITH ORDER, INCLUDING TRUE FOR FULL DEFINITION ACCEPTANCE CONDITIONS
SIGNATURE [illegible] DATE 23 MAR 94

RECEIVED
'94 4. 18 R4
DESIGN SECT.
KAWASAKI HEAVY INDUSTRIES, LTD.

MARK	DESCRIPTION	APPROVED	CHECKED	REVISED	DATE

REVISIONS

DWG. NO.	TITLE
J-94016-1	DETAILS & ASSEMBLY OF DOME BRICKS

REFERENCE DRAWINGS

KAWASAKI HEAVY INDUSTRIES., LTD.

1000 MTPD LOW ENERGY AMMONIA PLANT
SECONDARY REFORMER
WOODEN FORM FOR DOME BRICKS

APPROVED BY K. Ito	DATE JAN. 22, 1994	JOB NO.
CHECKED BY	SCALE 1/10	SHEET NO.
DESIGNED BY	DWG. NO. J-94016-2	
DRAWN BY KTR H. Sakurai		

Plibrico JAPAN Co.

This drawing is the property of the Plibrico Japan Company and is loaned without consideration other than the borrower's agreement that it shall not be reproduced, copied, loaned or disposed of, directly or indirectly, nor used for any purpose other than that for which it is specifically furnished.

6-297

DWG. NO. J-94016-3 (G)

NO.	DESCRIPTION	MAT'L	QUANT WORK	QUANT SPARE	REMARKS

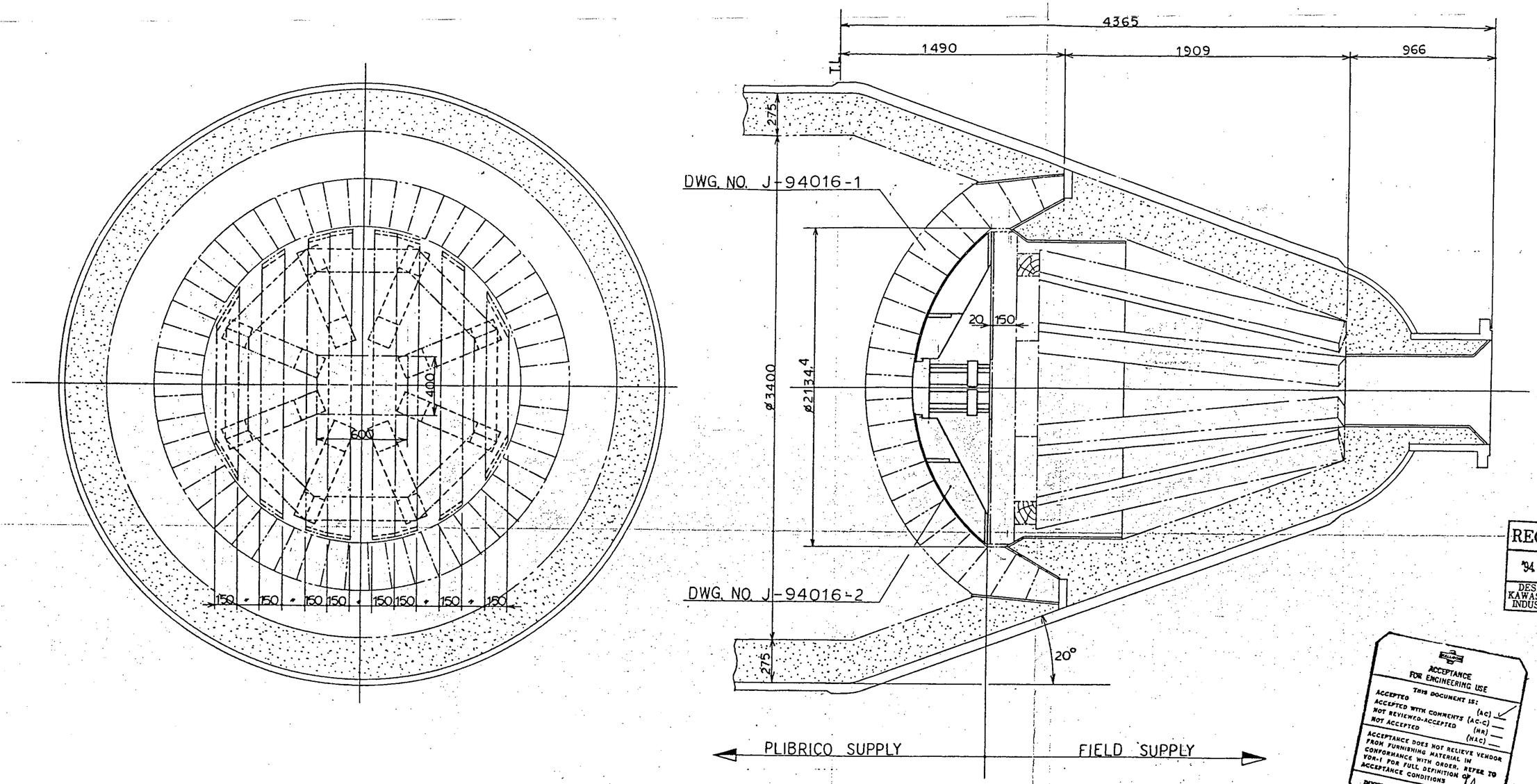

کپی کنترل شده
CONTROLLED COPY

RECEIVED
'94 4. 18 PM 4
DESIGN SECT.
KAWASAKI HEAVY INDUSTRIES, LTD.

ACCEPTANCE FOR ENGINEERING USE
THIS DOCUMENT IS:
ACCEPTED (AC) ✓
ACCEPTED WITH COMMENTS (AC-C) —
NOT REVIEWED-ACCEPTED (NR) —
NOT ACCEPTED (NAC) —
ACCEPTANCE DOES NOT RELIEVE VENDOR FROM FURNISHING MATERIAL IN CONFORMANCE WITH ORDER. REFER TO VDR-1 FOR FULL DEFINITION OF ACCEPTANCE CONDITIONS
DIVISION
SIGNED
DATE 27 MAR 94

JOB No. 5429
ITEM No. R-2103
PURCHASE ORDER No. B23R0080
REQUISITION No. 5429-2101-D361-01
DATA GROUP No. B-1
VENDOR DOCUMENT No. J-94016-3

VENDOR DISPOSITION:
☑ CERTIFIED FINAL AND COMPLETE AT REV 0
☐ CERTIFIED FINAL EXCEPT AS INDICATED
SIGNED K. TILL DATE MAR. 3. 94

MWK DISPOSITION:
☐ REJECT ☐ COMMENTS AS NOTED
☑ NO COMMENTS ☐ NOT REVIEWED
SIGNED Chadhan DATE 13 MAR 94

KELLOGG REVIEW AND COMMENTS SHALL NOT BE ASSUMED TO INDICATE EITHER APPROVAL RESPONSIBILITY OR LIABILITY FOR ACCURACY AND COMPLETENESS OF THIS DOCUMENT OR TO ALTER ANY CONTRACTUAL TERMS AND CONDITIONS

KHPC DOCUMENT No. KHV-R2103-04 REV 0

MARK	DESCRIPTION	APPROVED	CHECKED	REVISED	DATE

REVISIONS

DWG. NO.	TITLE
J-94016-2	WOODEN FORM FOR DOME BRICKS
J-94016-1	DETAILS & ASSEMBLY OF DOME BRICKS

REFERENCE DRAWINGS

KAWASAKI HEAVY INDUSTRIES., LTD.

1000 MTPD LOW ENERGY AMMONIA PLANT
SECONDARY REFORMER
WOODEN FORM ARRANGEMENT FOR DOME BRICKS

APPROVED BY K. TILL	DATE JAN. 25, 1994	JOB NO.
CHECKED BY	SCALE 1/20	SHEET NO.
DESIGNED BY		
DRAWN BY KTR, H. Sakuma	DWG. NO. J-94016-3	

Plibrico JAPAN Co.

This drawing is the property of the Plibrico Japan Company and is loaned without consideration other than the borrower's agreement that it shall not be reproduced, copied, loaned or disposed of, directly or indirectly, nor used for any purpose other than that for which it is specifically furnished.

83.6

6-298

(A-2)

DWG. NO. J-94015-3

NO.	DESCRIPTION	MAT'L	QUANT WORK	QUANT SPARE	REMARKS

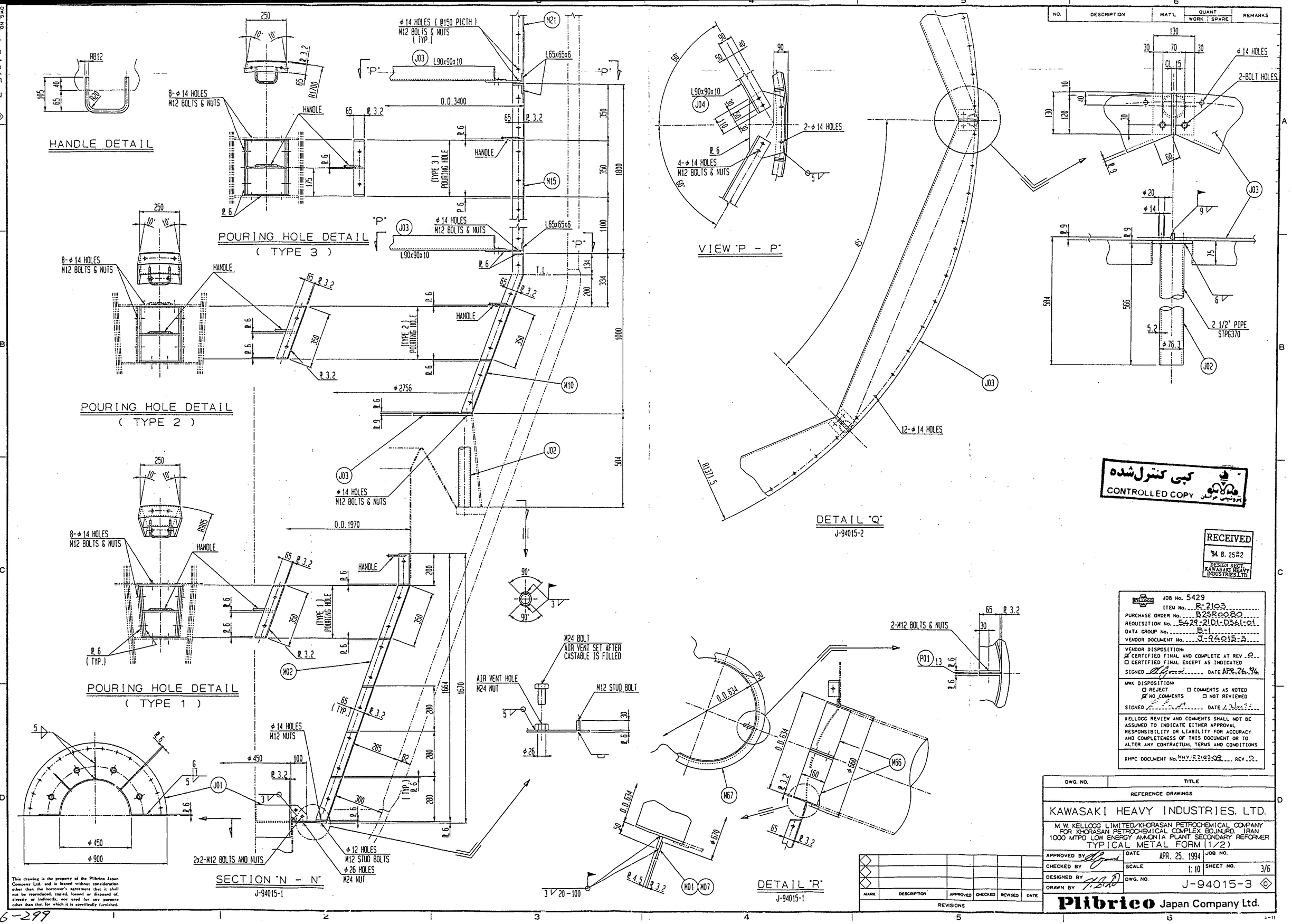

This drawing is the property of the Plibrico Japan Company Ltd. and is loaned without consideration other than the borrower's agreement that it shall not be reproduced, copied, loaned or disposed of, directly or indirectly, nor used for any purpose other than that for which it is specifically furnished.

کپی کنترل‌شده
CONTROLLED COPY

RECEIVED
'94 8. 25 ☒2
DESIGN SECT. KAWASAKI HEAVY INDUSTRIES, LTD.

JOB No. 5429
ITEM No. R-2103
PURCHASE ORDER No. B25R0080
REQUISITION No. 5429-2101-DS&I-01
DATA GROUP No. B-1
VENDOR DOCUMENT No. J-94015-3

VENDOR DISPOSITION:
☒ CERTIFIED FINAL AND COMPLETE AT REV 0
☐ CERTIFIED FINAL EXCEPT AS INDICATED
SIGNED ____ DATE APR. 26. '94

MWK DISPOSITION:
☐ REJECT ☐ COMMENTS AS NOTED
☒ NO COMMENTS ☐ NOT REVIEWED
SIGNED ____ DATE ____

KELLOGG REVIEW AND COMMENTS SHALL NOT BE ASSUMED TO INDICATE EITHER APPROVAL RESPONSIBILITY OR LIABILITY FOR ACCURACY AND COMPLETENESS OF THIS DOCUMENT OR TO ALTER ANY CONTRACTUAL TERMS AND CONDITIONS

XHPC DOCUMENT No. KHY-R2101-08 REV. 0

DWG. NO.	TITLE
	REFERENCE DRAWINGS

KAWASAKI HEAVY INDUSTRIES, LTD.

M.W. KELLOGG LIMITED/KHORASAN PETROCHEMICAL COMPANY
FOR KHORASAN PETROCHEMICAL COMPLEX BOJNURD, IRAN
1000 MTPD LOW ENERGY AMMONIA PLANT SECONDARY REFORMER
TYPICAL METAL FORM (1/2)

APPROVED BY	DATE APR. 25. 1994	JOB NO.	
CHECKED BY	SCALE 1:10	SHEET NO.	3/6
DESIGNED BY	DWG. NO. J-94015-3		
DRAWN BY			

MARK	DESCRIPTION	APPROVED	CHECKED	REVISED	DATE

REVISIONS

Plibrico Japan Company Ltd.

6-299